VARTA ProMotive HD

Avantage clé du véhicule

- Conçu en Allemagne
- Grille brevetée PowerFrame® assurant la fiabilité du démarrage, la rapidité de la recharge et la résistance à la corrosion
- Répond à tous les critères d'origine du constructeur de véhicules poids lourds.

Pour plus d'informations, visitez varta-automotive.com

RENSEIGNEMENTS SUR LA COMMANDE	
Code ETN:	690033120
N° d'article:	690033120A742
Référence abrégée:	M10
Code-barres:	4016987144886
Code UK:	
Unité de conditionnement:	1
Quantités / palette:	21

INFORMATIONS TECHNIQUES			
Voltage [V]:	12	**Base Hold-down:**	B03
Capacité de batterie [Ah]:	190	**Disposition:**	4
Courant d'essai à froid, NE [A]:	1200	**Types de bornes:**	1
Longueur (mm):	513	**Dimensions du boîtier:**	B
Largeur (mm):	223	**Poids remplie chargée:**	44,990
Hauteur (mm):	223		

© Clarios 2023

SCHÉMAS TECHNIQUES

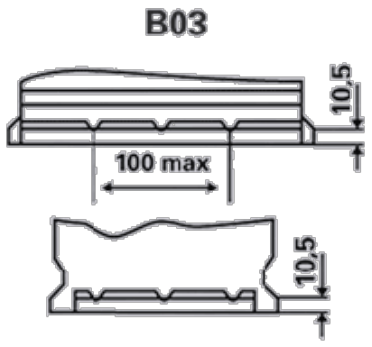

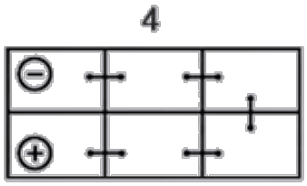

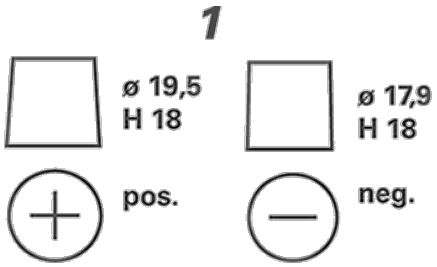

© Clarios 2023