Fact Sheet

INA Engine KIT 427 1013 40

Relevante Fahrzeuge

Hersteller: OPEL/VAUXHALL, CHEVROLET, ALFA ROMEO, FIAT

Fahrzeug: AVEO, CRUZE, ASTRA, INSIGNIA, ZAFIRA

Motor: OPEL 1,6 l & 1,8 l

Fuhrpark: 3,5 Mio. weltweit

Inhalt des INA Engine KITs

Zahnriemen, Spannrolle, Umlenkrolle,
Wasserpumpe inkl. Dichtung,
Nockenwellenversteller, Steuerventile,
alle relevanten Dichtungen, Schrauben & Zubehör

Technische Zusammenhänge

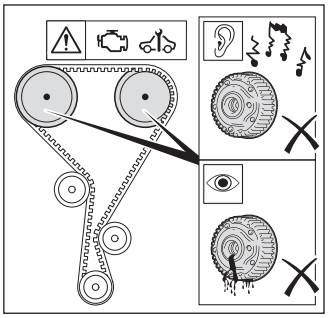

Aufgrund von Verschmutzungen und Abrieb setzen sich die Filter der Steuerventile zu. Dadurch werden die Nockenwellenversteller nur noch unzureichend mit Motoröl versorgt und irreparabel beschädigt. Diese Beschädigung macht sich durch eine deutliche Geräuschentwicklung und/oder Ölaustritt bemerkbar.

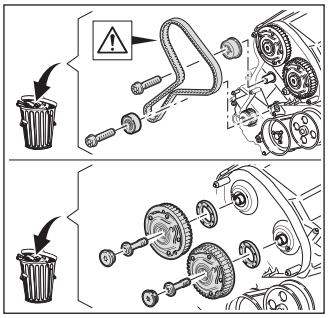

Für den Austausch der defekten Nockenwellenversteller muss der Zahnriemen ausgebaut werden. Da dieser einem Wechselintervall unterliegt, ist es aus wirtschaftlicher Sicht meist sinnvoll, den kompletten Zahnriementrieb samt Spann- & Umlenkrollen sowie der Wasserpumpe ebenfalls zu ersetzen. Bei Ölaustritt ist der Zahnriementrieb zwingend zu ersetzen!

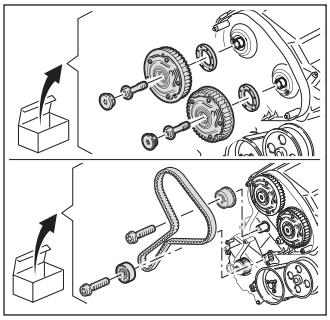

Alle relevanten Komponenten (inkl. Schrauben und Dichtungen) sind im INA Engine KIT enthalten und sollten unbedingt für die Reparatur verwendet werden.

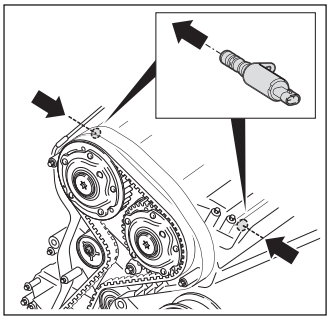

Um einen einwandfreien Betrieb der neuen Nockenwellenversteller zu gewährleisten, müssen die im INA Engine KIT enthaltenen Steuerventile verwendet werden.

SCHAEFFLER REP XPERT