PILENGA

Sezione B-B
Scala 3:1

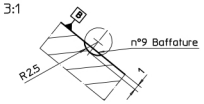

Sezione A-A

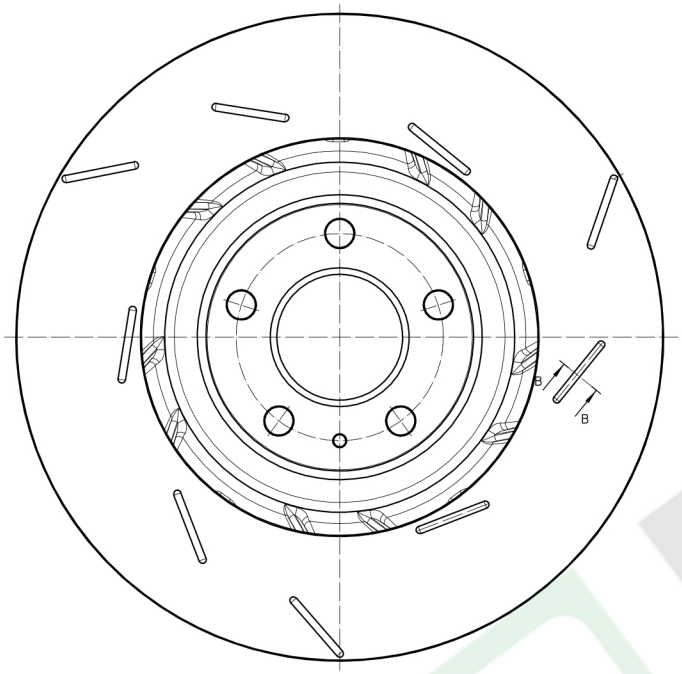

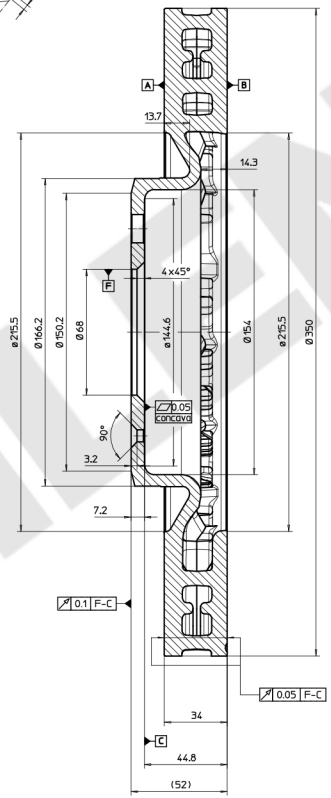

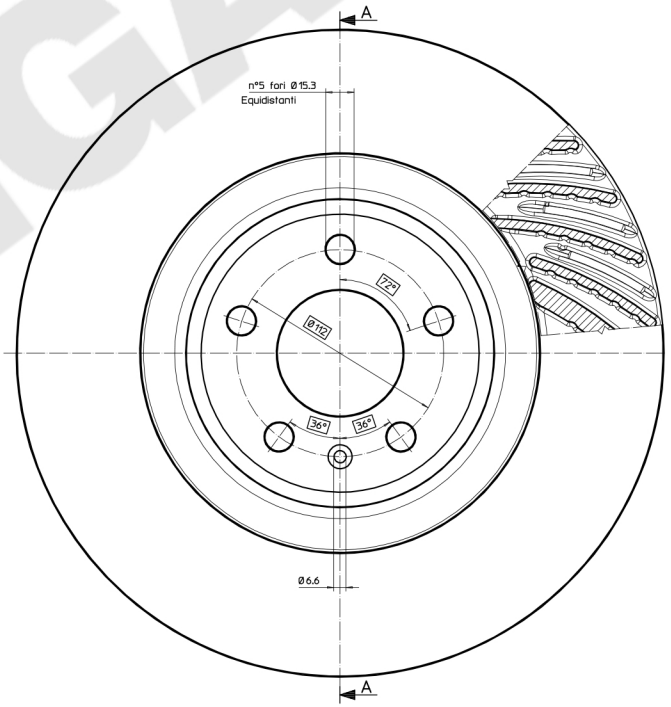

Proprietà delle Fonderie Pietro Pilenga Spa. Senza autorizzazione scritta della stessa il presente disegno non potrà essere comunicato a terzi o riprodotto (anche parzialmente). La società proprietaria tutela i propri diritti a rigore di legge

Property of FONDERIE PIETRO PILENGA SPA.
This drawing cannot be copied, distributed, disclosed or used without prior written consent. All rights reserved

Quote indicative soggette a variazioni
Indicative data subject to variations

FONDERIE-OFFICINE PIETRO PILENGA S.p.A. Comun Nuovo (Bergamo) Italy	Descr. PORSCHE		Data 06/06/2019
	MIN TH 32 mm.	n° Disegno	Rif. Pilenga / Em.
		S/12555	V1712L / Pe