PILENGA

D-D

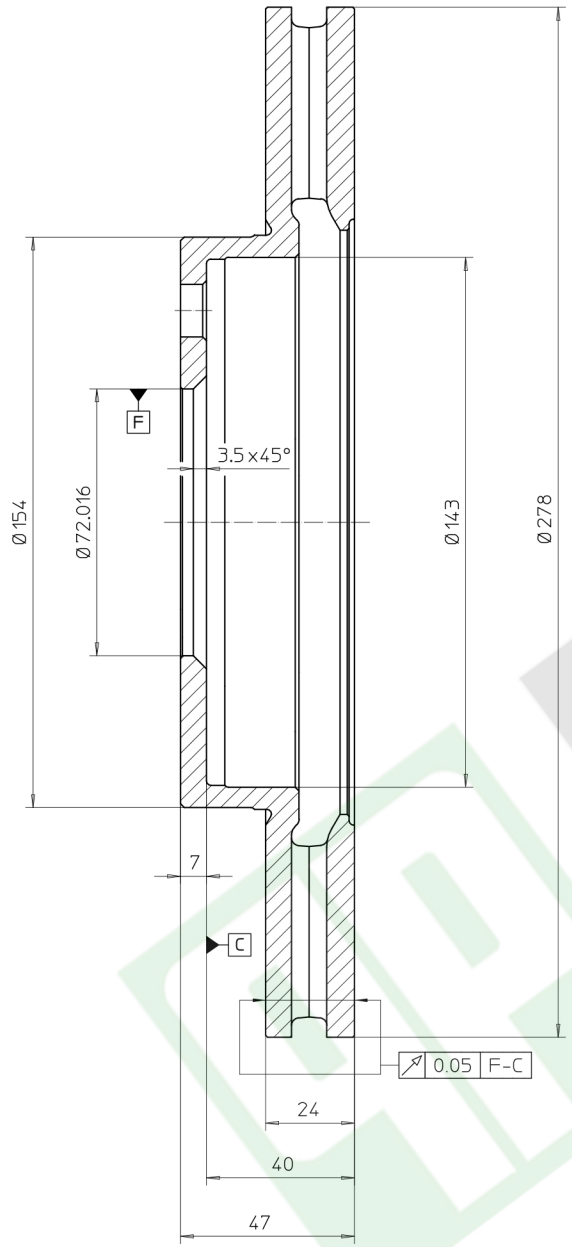

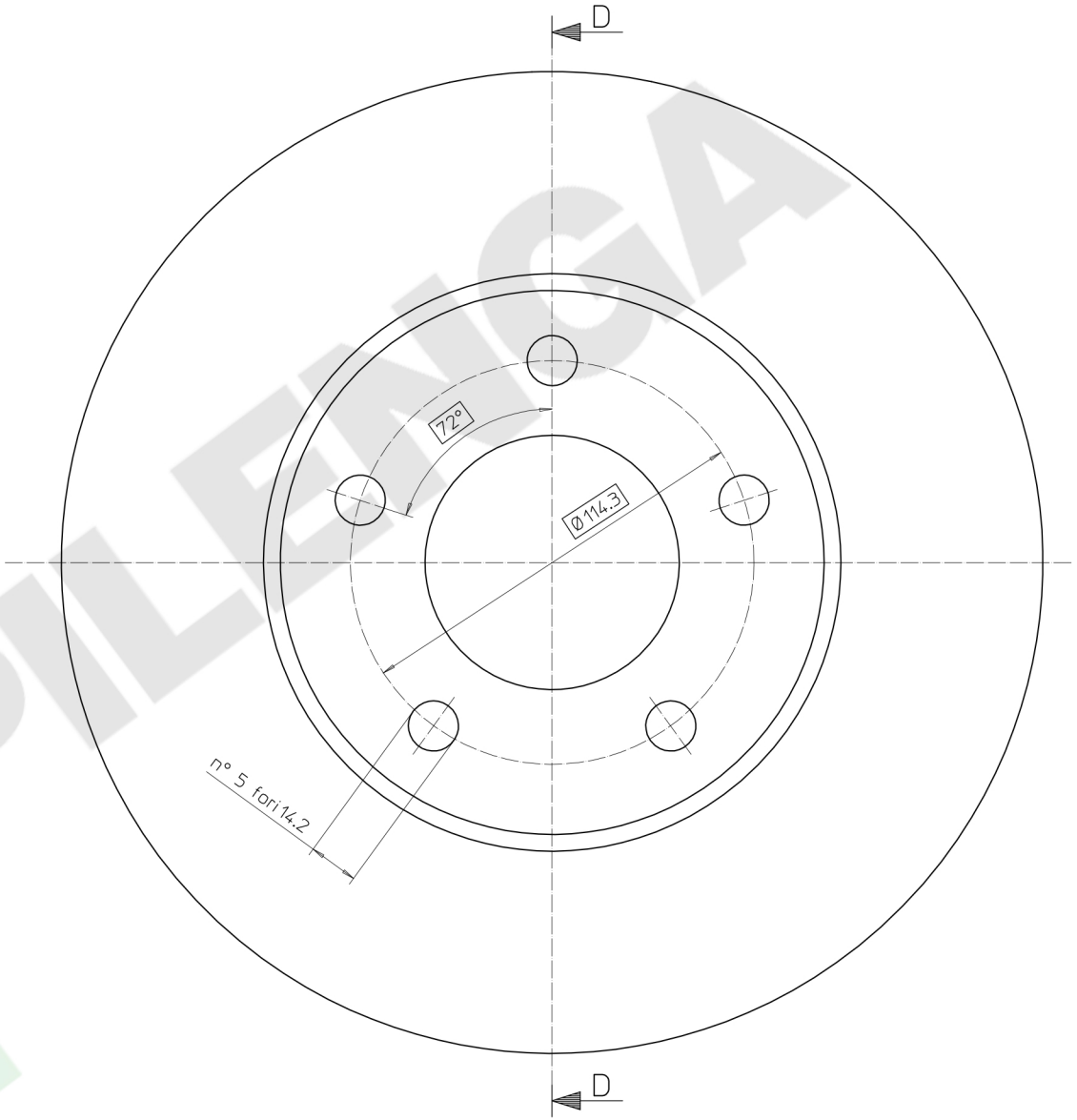

Proprietà delle Fonderie Pietro Pilenga Spa. Senza autorizzazione scritta della stessa il presente disegno non potrà essere comunicato a terzi o riprodotto (anche parzialmente). La società proprietaria tutela i propri diritti a rigore di legge

Property of FONDERIE PIETRO PILENGA SPA.
This drawing cannot be copied, distributed, disclosed or used without prior written consent. All rights reserved

Quote indicative soggette a variazioni

Indicative data subject to variations

FONDERIE-OFFICINE
PIETRO PILENGA S.P.A
Comun Nuovo (Bergamo) Italy

Denom.	FORD	Data 17/01/2018	
MIN TH 22 mm.	n° Disegno	Rif. Pilenga	Em.
	S/6929	V248	Pe