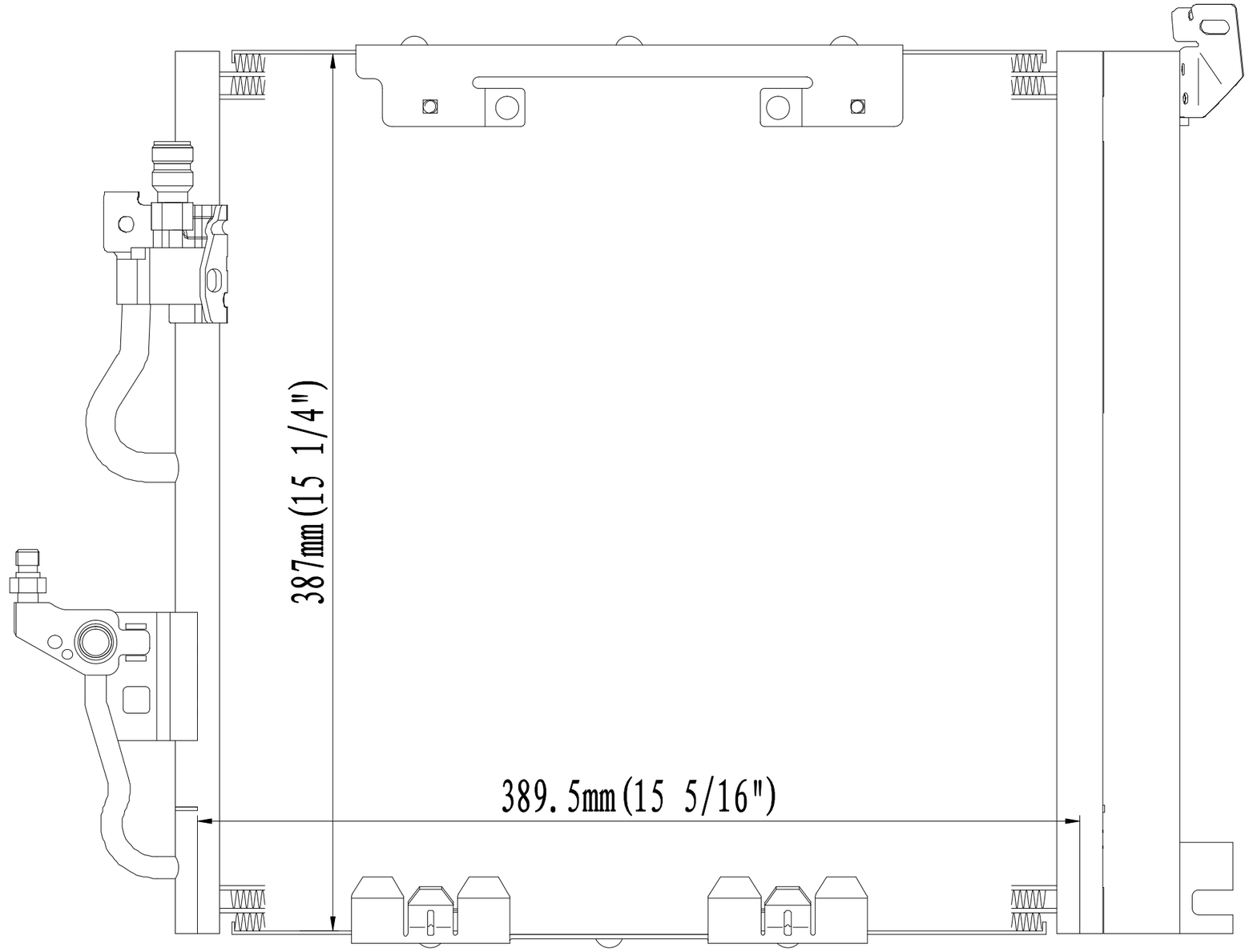

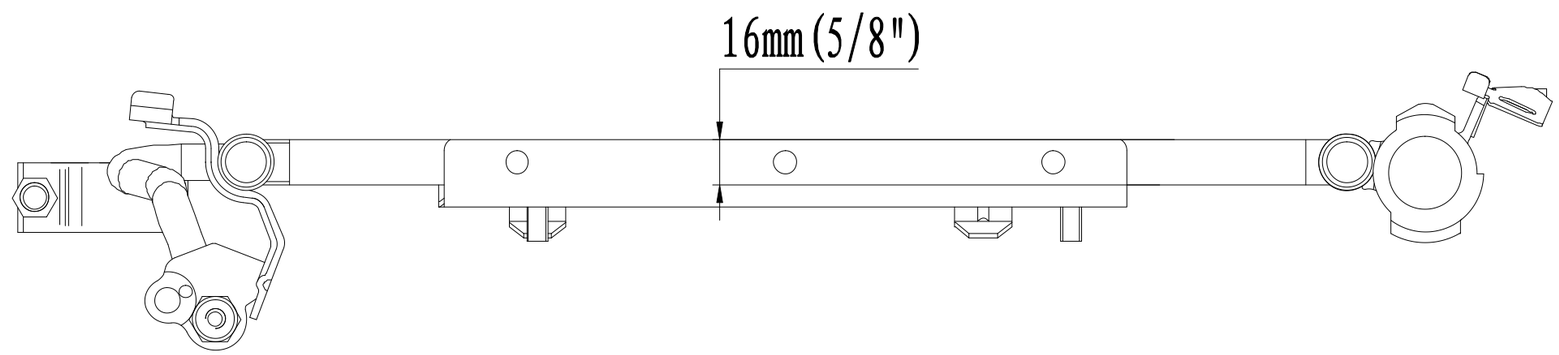

1.30.0614.PD