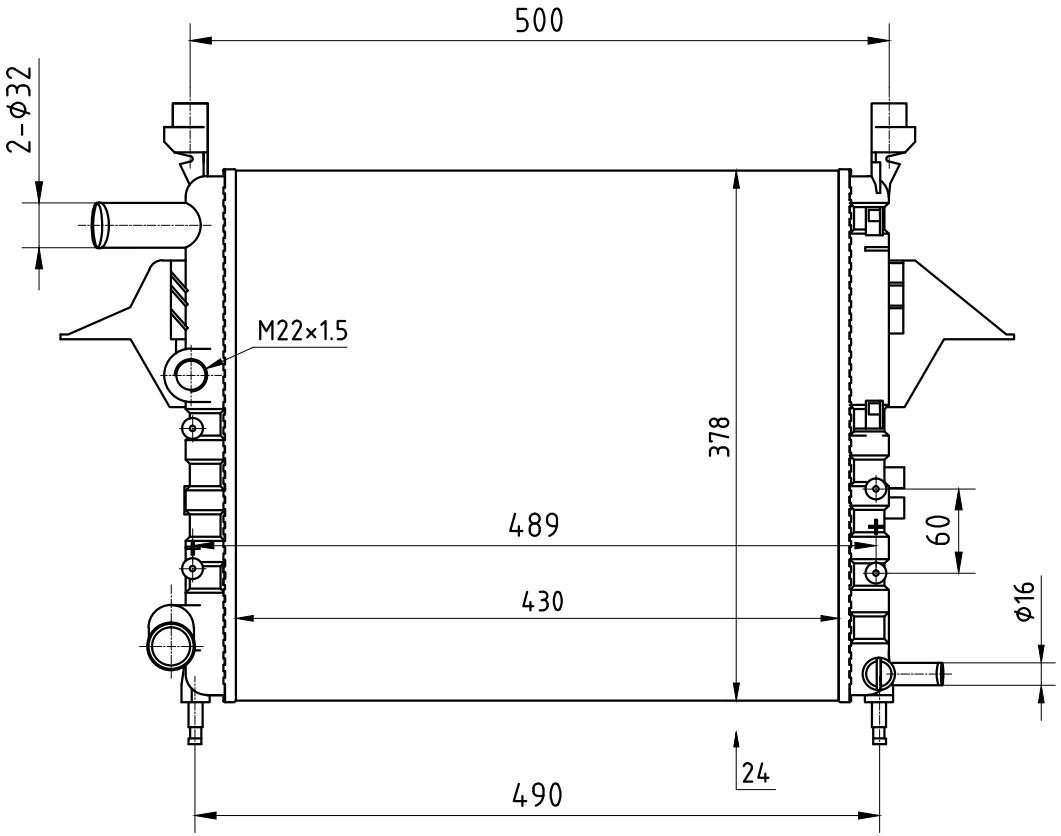

借(通)用件登记							
描 图							
描 校							
旧底图总号							
底图总号							
签 字							
日 期							

标记	处数	分区	更改文件号	签 字	年、月、日				散热器总成
设 计			标准化			阶段标记	重量	比例	
								1:5	
审 核									
工 艺			批准			共 张 第 张			