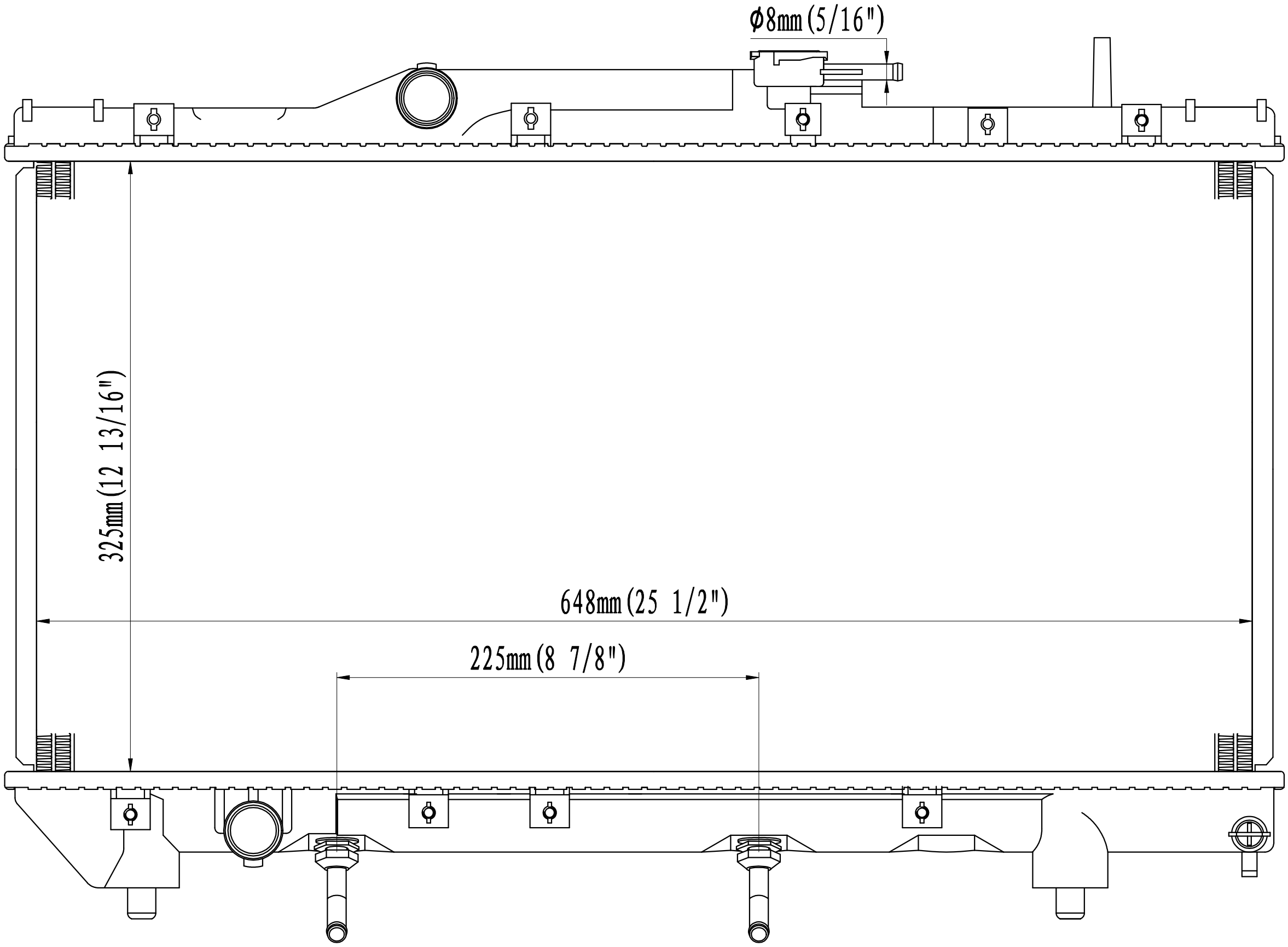

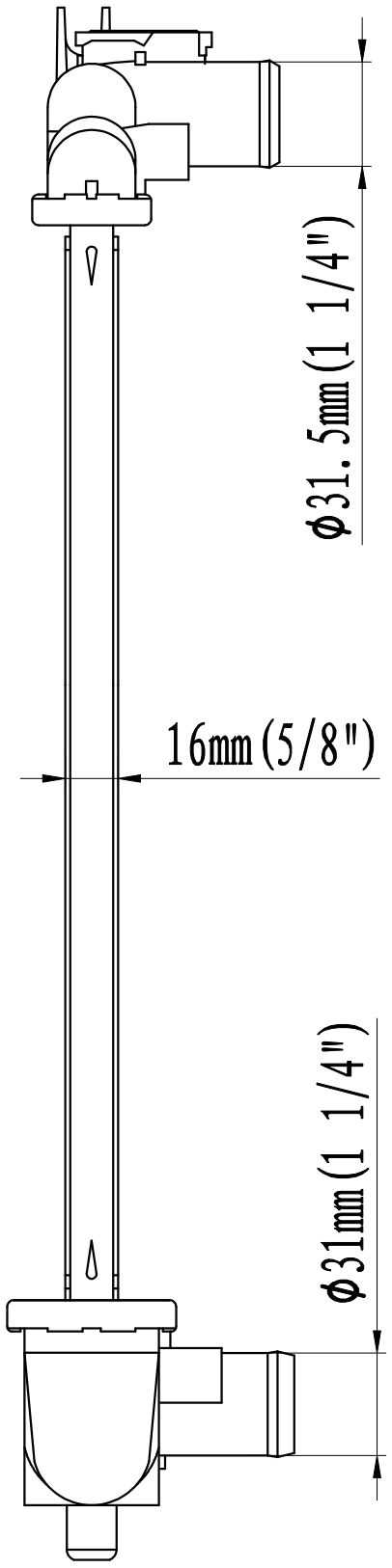

1.40.15056.116