Cajas de cambio automáticas

MANUAL
KIT MANTENIMIENTO

INSTRUCCIONES

ATN8/ 8G30/8G45

ATF :
OEM – 16 350 560 80 (CITROEN)
FUCHS – ATF 6400
FLUIDMATIC – ATFDEX6.1

CAPACIDAD DE LLENADO EN SECO: 6 LITROS
CAPACIDADE DE LLENADO MANTENIMIENTO: 2,5 - 3,5 LITROS APROX.

Posibilidad de daños materiales por descarga electrostática (ESD), no toque los contactos, lleve ropa de trabajo que desvíe las cargas eléctricas y tenga en cuenta la protección contra ESD

1 Localizar y retirar el tapón de vacíado y la cánula de nivel situados en la parte inferior del cambio para dejar caer el ATF usado.

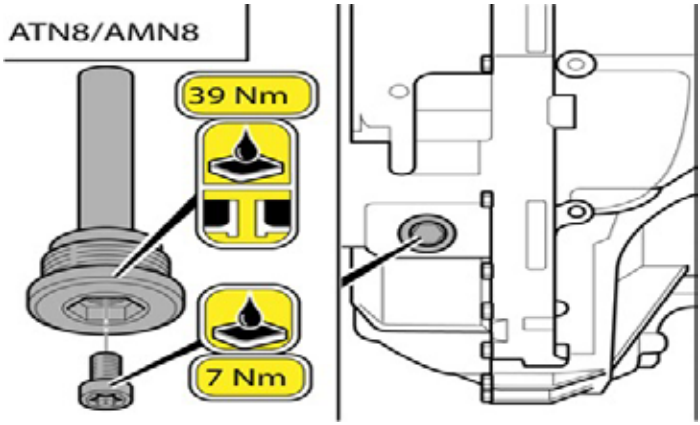

2 Volver colocar la cánula de nivel (par de apriete 39Nm).

3 Localizar en la parte superior del cambio el tapón de llenado y añadir el nuevo atf con el motor parado hasta que empiece a rebosar.

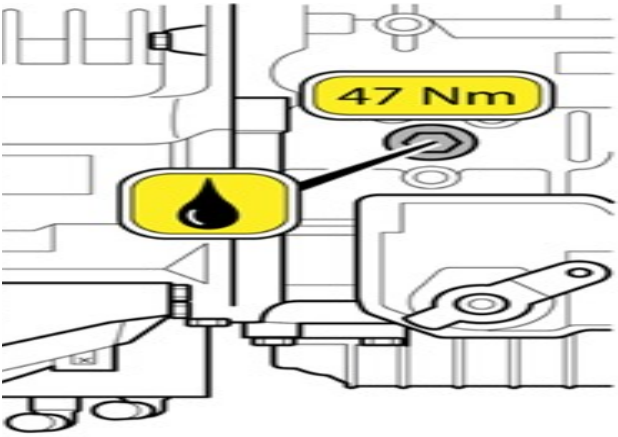

4 Arrancar el motor y sin pararlo, continuar con el llenado hasta que salga un hilo fino de atf. Es muy importante que la temperatura de funcionamiento no supere los 40º.

5 Volver a colocar el tapón de nivel (par de apriete 7Nm) y el tapón de llenado (par de apriete 47Nm).

6 Comprobar que no existan fugas

*LA MAYORIA DE NUESTROS KITS INCLUYEN TORNILLERIA E IMANES PARA PODER SUSTITUIR LOS DE ORIGEN SI FUERA NECESARIO

¡Buen trabajo!

PASOS VERIFICACION DE NIVEL

1. El vehículo debe estar en posición neutra o con el freno de emergencia puesto sobre una superficie nivelada.
2. Conectar la máquina de diagnosis para controlar que la temperatura del aceite no supere los 40/45 grados centígrados.
3. Arrancar el motor y con el freno pisado mover la palanca pasando por todas las posiciones P-R-N-D y esperar unos 5-10 segundos en cada una. Repetir la operación acelerando suavemente hasta las 2.000 rpm en cada posición.
4. Comprobar que sea correcto el nivel
5. Borrar todos los códigos de avería y probar el vehículo en carretera
6. Comprobar que no existan fugas

SUSTITUCIÓN ATF CON MÁQUINA

En el caso de realizar el mantenimiento completo del atf con máquina*, hay que seguir estos pasos una vez sustituidos el filtro y las juntas:

- buscar en el cambio las tuberías de refrigeración (entrada y salida)
- colocar los racords adecuados
- acoplar las mangueras de la máquina en la posición correcta de entrada y salida en el cambio
- encender la máquina para añadir el ATF
- arrancar el vehículo para expulsar el aceite viejo del cambio
- seguir los pasos de llenado y comprobar el nivel

*Es recomendable seguir las instrucciones de cada tipo de máquina

RECOMENDACIONES

MANTENIMIENTO CAJAS DE CAMBIO AUTOMÁTICAS

Se recomienda llevar a cabo un cambio de aceite regular sobre los **60.000 km**, dependiendo de la zona geográfica o bien cada 4 años en función del grado de uso.

¿Por qué?

El aceite envejece a causa del uso, del cambio de temperatura y de procesos químicos.

El aceite usado produce abrasión de los elementos internos de la caja de cambios automática.

Los cambios de aceite realizados a intérvalos regulares de tiempo es lo único que garantiza el máximo confort en el cambio de marchas y un buen funcionamiento del mismo.