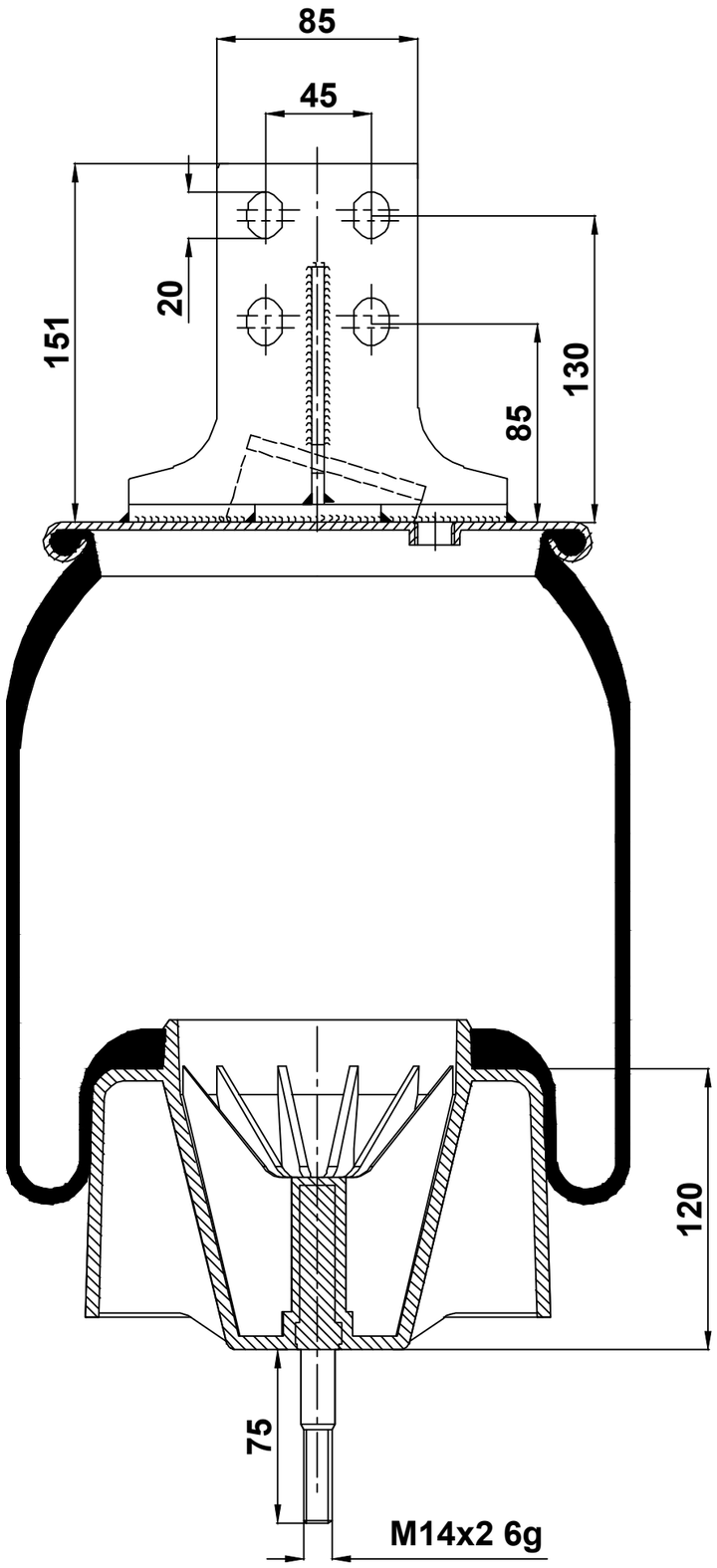
85
45
151
20
130
85
120
75
M14x2 6g

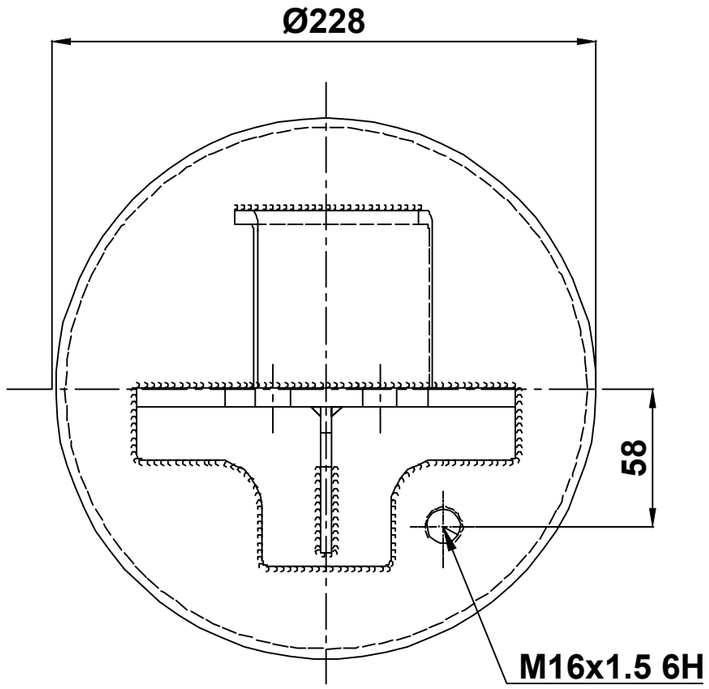
Ø228
58
M16x1.5 6H

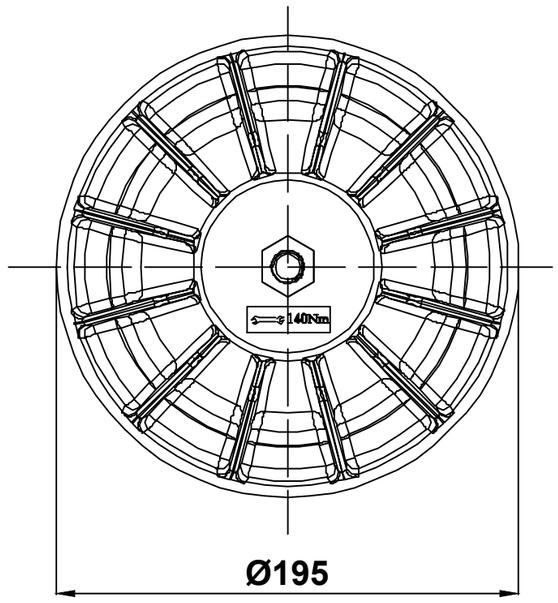
140Nm
Ø195