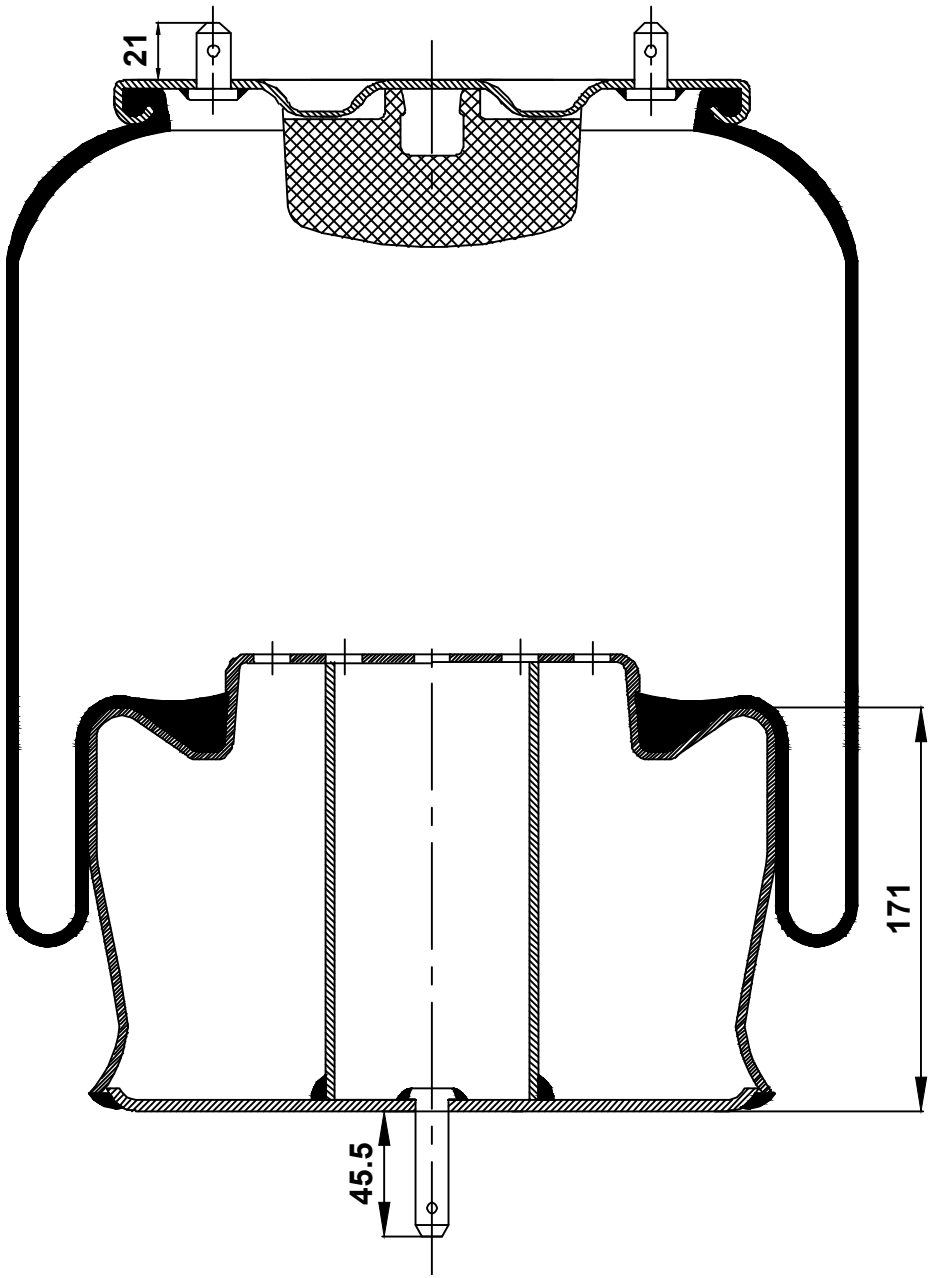
21
171
45.5

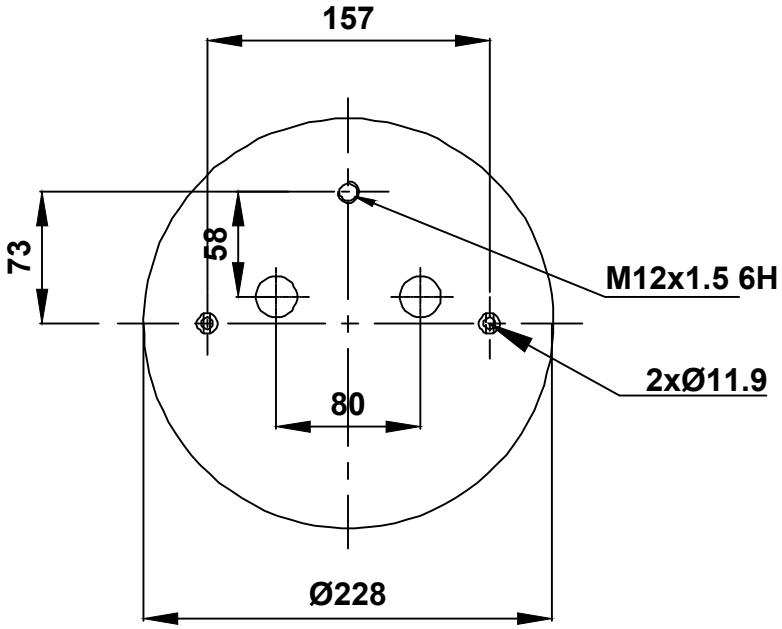
157
73
58
M12x1.5 6H
2xØ11.9
80
Ø228

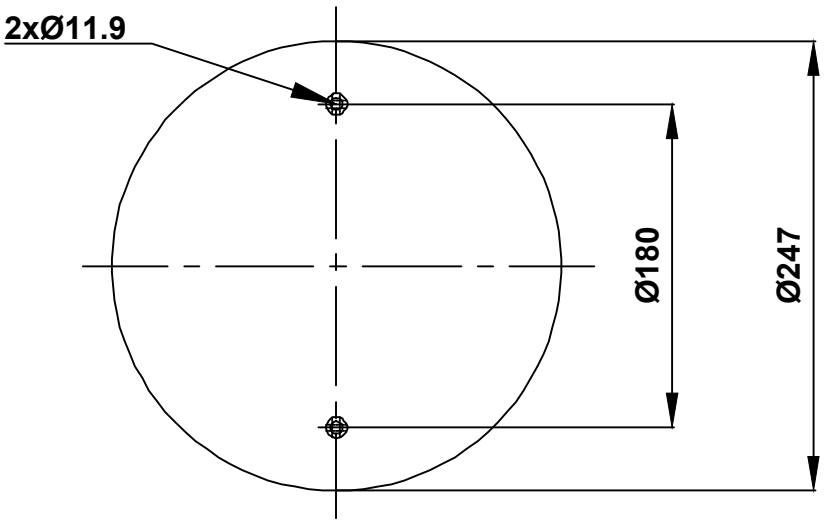
2xØ11.9
Ø180
Ø247