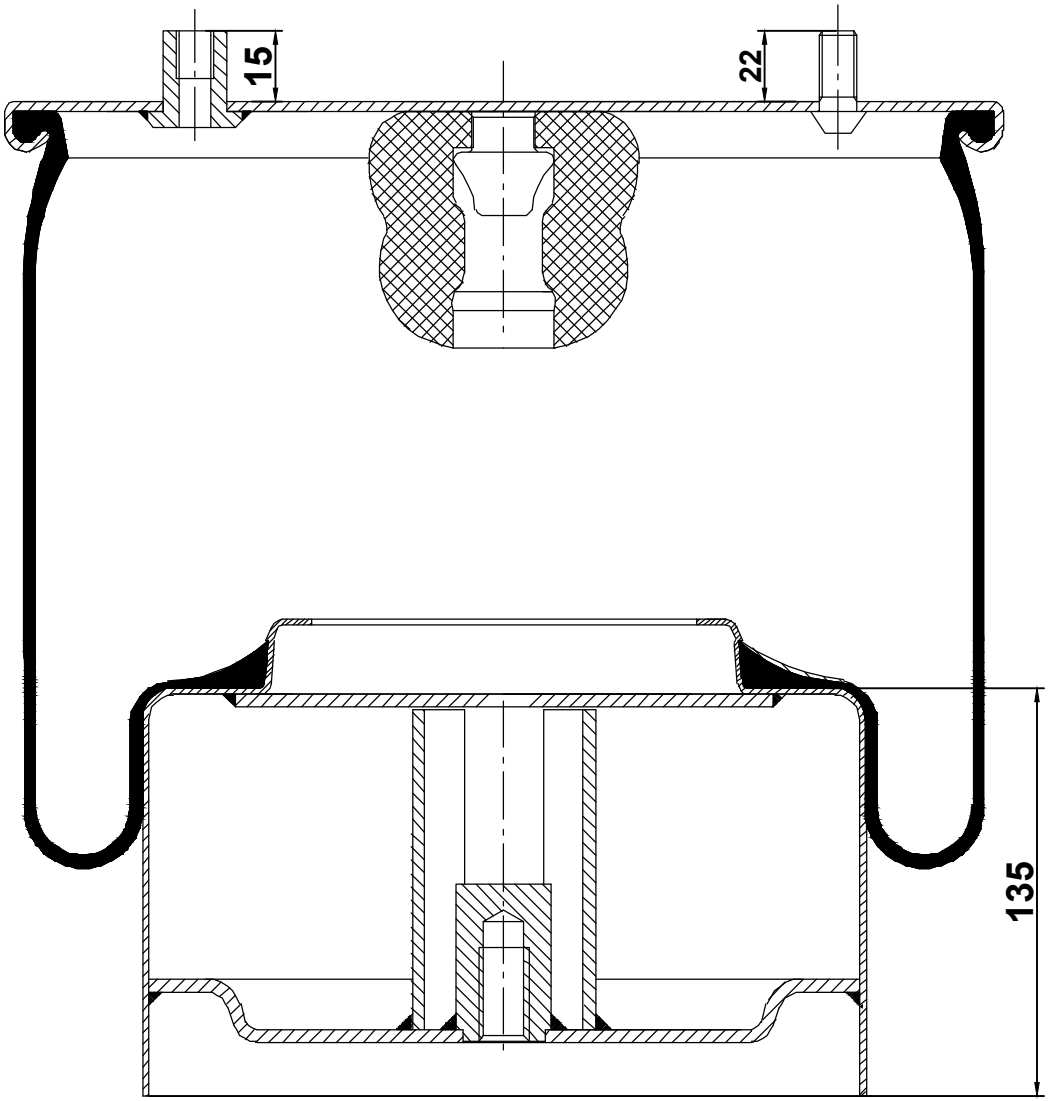
15
22
135

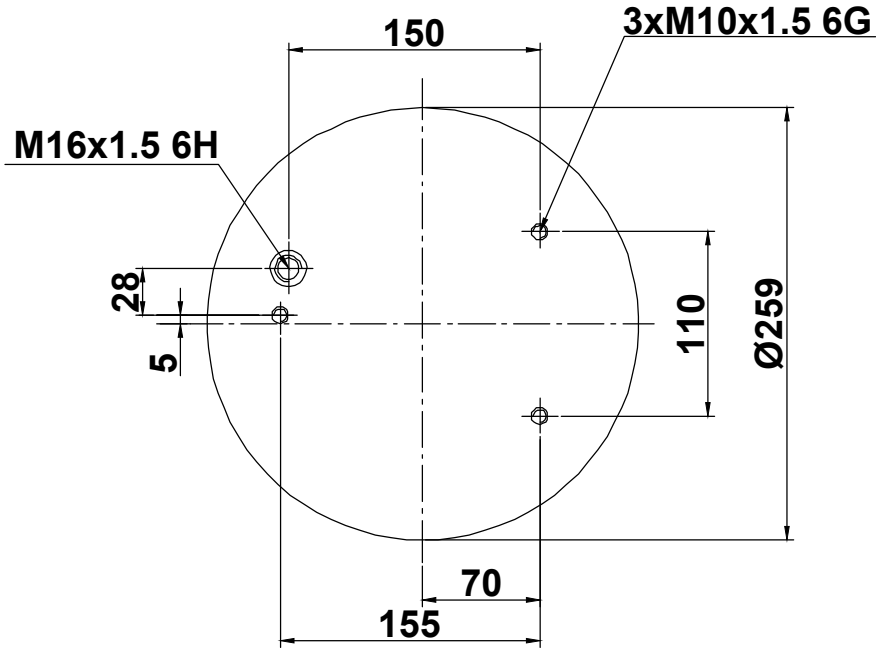
150
3xM10x1.5 6G
M16x1.5 6H
28
5
110
Ø259
70
155

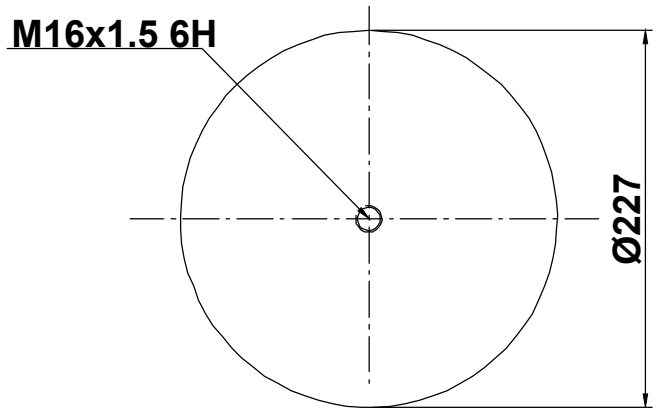
M16x1.5 6H
Ø227