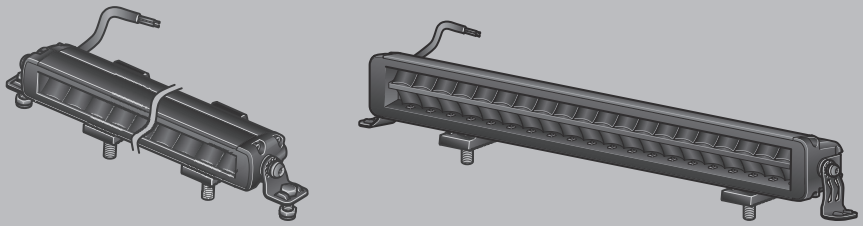

HELLA BLACK MAGIC

460 881-84 /04.25

EDGELESS PRO LIGHT BAR

MONTAGEANLEITUNG
INSTALLATION INSTRUCTION
INSTRUCTIONS DE MONTAGE
MONTERINGSANVISNING
MONTAGEHANDLEIDING
INSTRUCCIONES DE MONTAJE
INSTRUZIONI DI MONTAGGIO
ASENNUSOHJE
INSTRUÇÕES DE INSTALAÇÃO
INSTRUKCJA MONTAŻU
KURULUM TALIMATI

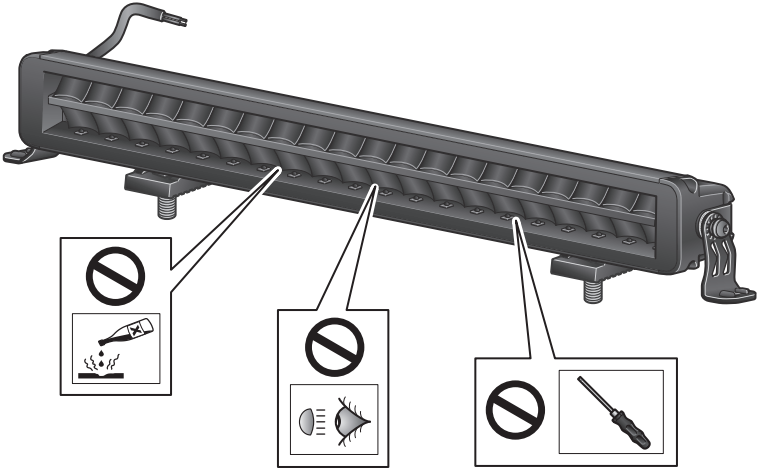

DE

PRODUKTHAFTUNG

- Es sind die nationalen Anbau-, Einbau- und Betriebsvorschriften zu beachten und einzuhalten.
- Lesen Sie bitte vor Gebrauch des Gerätes alle beigelegten Anleitungen und Sicherheits-hinweise.
- Im Zuge von Produktverbesserung behalten wir uns technische und optische Änderungen vor.
- Verwenden Sie nur die Originalersatzteile bzw. nur Ersatzteile die von HELLA freigegeben sind.
- Bei Fragen oder Einbauproblemen, wenden Sie sich bitte an den HELLA Kundendienst, den Großhändler oder an Ihre Werkstatt.
- Weitere Informationen finden Sie auch auf unserer Internetseite (www.hella.com)

EN

PRODUCT LIABILITY

- National mounting, fitting and operating regulations must be heeded and kept.
- Please read all the instructions and safety notes included before using the device.
- We reserve the right to make technical and optical modifications within the course of product improvement.
- Only use original spare parts or spare parts approved by HELLA.
- If you have any questions or problems with the installation, please contact HELLA Customer Services, a wholesaler or your garage.
- Further information is available on our website (www.hella.com)

FR

RESPONSABILITÉ PRODUIT

- Les prescriptions nationales en matière de montage et de service doivent être observées et respectées.
- Avant d'utiliser l'appareil lire toutes les instructions de montage et de service fournies ainsi que les conseils de sécurité.
- Dans le cadre de l'amélioration continue de nos produits, nous nous réservons le droit de réaliser des modifications sur les plans technique et optique.
- Utilisez uniquement des pièces d'origine ou des pièces de rechange validées par HELLA.
- Pour toute question ou en cas de problèmes de montage, veuillez contacter le S.A.V. ou le distributeur HELLA ou bien vous adresser à votre garagiste.
- Vous trouverez également des informations complémentaires sur notre site Internet (www.hella.com)

SV PRODUKTANSVAR

- De nationella monterings-, installations- och driftföreskrifterna ska beaktas och följas.
- Läs alla medföljande instruktioner och säkerhetsanvisningar innan du använder apparaten.
- Vi förbehåller oss rätten till tekniska och optiska ändringar som förbättrar produkten.
- Använd endast original reservdelar resp. endast reservdelar som har godkänts av HELLA.
- Vid frågor eller monteringsproblem, kontakta HELLA kundtjänst, grossisten eller din verkstad.
- Mer information finns också på vår webbplats (www.hella.com)

NL PRODUCTAANSPRAKELIJKHEID

- Men dient de nationale aanbouw-, inbouw- en bedrijfsvoorschriften in acht te nemen en na te leven.
- Lees a.u.b. alvorens het apparaat te gebruiken alle bijgevoegde gebruiksaanwijzingen en veiligheidsinstructies door.
- In het kader van de productver-betering behouden wij ons technische en optische veranderingen voor.
- Gebruik uitsluitend de originele reserveonderdelen, die door Hella vrijgegeven zijn.
- Neem bij vragen of inbouwproblemen contact op met de HELLA klantenservice, de groothandel of het garagebedrijf.
- Meer informatie is ook te vinden op onze website (www.hella.com)

ES RESPONSABILIDAD CIVIL POR PRODUCTOS DEFECTUOSOS

- Tienen que observarse y cumplirse con las prescripciones nacionales sobre construcciones anexas, de montaje y de funcionamiento.
- Rogamos que antes de usar el aparato lean todas las instrucciones y advertencias sobre la seguridad adjuntas.
- En aras de la mejora de los productos, nos reservamos el derecho de hacer modificaciones técnicas y ópticas.
- Use sólo recambios originales o bien sólo recambios autorizados por HELLA.
- En caso de dudas o preguntas a la hora del montaje, llame al servicio de atención al cliente de HELLA o diríjase a su Distribuidor o Taller.
- Encontrará más información en nuestra página web (www.hella.com)

IT RESPONSABILITÀ PER IL PRODOTTO

- Si devono rispettare tutte le normative nazionali di attacco, montaggio e funzionamento.
- Prima di usare l´apparecchio, legga per favore tutte le istruzioni e le avvertenze di sicurezza allegate.
- Nell´ambito del perfezionamento del prodotto, ci riserviamo modifiche tecniche ed estetiche.
- Utilizzare solo pezzi di ricambio originali risp. pezzi autorizzati dalla HELLA.
- Per eventuali domande o problemi di installazione contattare l'Assistenza Clienti HELLA, il grossista o rivolgersi alla propria officina.
- Ulteriori informazioni sono disponibili anche sul nostro sito web (www.hella.com)

FI TUOTEVASTUU

- Kansalliset asennus- ja käyttöohjeet on huomioitava ja niitä on noudatettava.
- Lue ennen laitteen käyttöä kaikki oheistetut käyttö- sekä turvaohjeet.
- Jatkuvasta tuotekehittelystä johtuen pidätämme oikeuden teknisiin ja optisiin muutoksiin.
- Käytä vain alkuperäisiä tai HELLA hyväksymiä varaosia.
- Jos sinulla on kysyttävää tai asennusongelmia, käänny HELLA-asiakaspalvelun, tukkuliikkeen tai korjaamon puoleen.
- Lisätietoja löytyy verkkosivustoltamme (www.hella.com).

PT RESPONSABILIDADE DO PRODUTO

- Devem ser cumpridas as prescrições nacionais que visam a montagem e a operação.
- Antes de utilizar o aparelho deve-se ler todas as instruções e avisos de segurança fornecidos.
- Reservamo-nos o direito de alterações técnicas e óticas no âmbito dos processos de melhoramento e de aperfeiçoamento dos produtos.
- Utilizar exclusivamente peças sobressalentes originais ou peças sobressalentes que tenham sido autorizadas e validadas pela HELLA.
- Contacte o serviço de assistência da HELLA, o revendedor grossista ou a oficina do seu concessionário, no caso de dúvidas ou problemas durante a montagem.
- Mais informações estão disponíveis em nosso site (www.hella.com)

PL ODPOWIEDZIALNOŚĆ ZA PRODUKT

- Przestrzegać krajowych przepisów dotyczących montażu i użytkowania.
- Przed użyciem urządzenia przeczytać wszystkie dołączone instrukcje i zasady bezpieczeństwa.
- Zastrzegamy sobie prawo do wprowadzania zmian technicznych i wizualnych w ramach ulepszania produktu.
- Stosować wyłącznie oryginalne części zamienne lub części zamienne dopuszczone przez firmę HELLA.
- W razie pytań lub problemów z zamontowaniem należy skontaktować się z działem obsługi klienta firmy HELLA, ze sprzedawcą lub autoryzowanym warsztatem.
- Więcej informacji można również znaleźć na naszej stronie internetowej (www.hella.com)

TR ÜRÜN SORUMLULUĞU

- Dışa montaj, içe montaj ve işletime ilişkin ulusal yönetmelikler dikkate alınmalı ve bunlara uyulmalıdır.
- Cihazı kullanmaya başlamadan önce, birlikte verilen tüm kılavuzları ve güvenlik uyarılarını lütfen okuyun.
- Ürün geliştirme çalışmaları kapsamında, teknik ve görsel değişiklikler yapma hakkımız saklıdır.
- Yalnız orijinal yedek parçalar veya HELLA tarafından onaylanmış olan yedek parçalar kullanın.
- Sorularınız olması durumunda veya montaj problemlerinde, toptancılara için HELLA müşteri hizmetlerini telefonla arayın veya yetkili servise başvurun.
- Daha fazla bilgiye web sitemizden ulaşabilirsiniz (www.hella.com)

Zeichenerklärung
Explanation symbols
Explication des symboles
Symbolförklaring
Legenda
Aclaración de símbolos
Legenda
Piirroksen selitys
Símbolos de explicação
Objaśnienie symboli
Açıklama sembolleri

DE Richtig	DE Falsch	DE Positionspfeil	DE Bewegungspfeil
EN Correct	EN Incorrect	EN Location/Position Arrow	EN Movement Arrow
FR Correct	FR Incorrect	FR Flèche de Position	FR Flèche indiquant sens du vouvement
SV Rätt	SV Fel	SV Positionpil	SV Rörelsepil
NL Goed	NL Fout	NL Lokatie/Positie pijl	NL Richtingspijl
ES Correcto	ES Erróneo	ES Flecha de posición	ES Flecha de moviemiento
IT Giusto	IT Sbagliato	IT Freccia di posizione	IT Freccia di movimentov
FI Oikein	FI Väärin	FI Paikannusnuoli	FI Liikesuuntanuoli
PT Correcto	PT Incorrecto	PT Seta de localização/posição	PT Seta de movimento
PL Prawidłowo	PL Nieprawidłowo	PL Strzałka lokalizacji/położenia	PL Strzałka ruchu
TR Doğru	TR Yanlış	TR Konum/Pozisyon Ok	TR Hareket Oku

Zeichenerklärung
Explanation symbols
Explication des symboles
Symbolförklaring
Legenda
Aclaración de símbolos
Legenda
Piirroksen selitys
Símbolos de explicação
Objaśnienie symboli
Açıklama sembolleri

DE Achtung	DE Abklemmen	DE Verbinden	DE Siehe
EN Warning	EN Disconnect	EN Connect	EN Look/See
FR Attention	FR Déconnecter	FR Connecter	FR Voir
SV Varning	SV Koppla los	SV Ansult	SV Se
NL Let op	NL Demonteren	NL In elkaar	NL Kikjken naar
ES Atención	ES Desconectar	ES Conectar	ES Ver
IT Attenzione	IT Staccare	IT Collegare	IT Vedere
FI Huomio	FI Irrota	FI Yhdistä	FI Katso
PT Aviso	PT Desligar	PT Ligar	PT Ver
PL Ostrzeżenie	PL Rozłącz	PL Połącz	PL Zobacz/patrz
TR Uyarı	TR Bağlantıyı Kes	TR Bağlan	TR Bak/Gör

Zeichenerklärung
Explanation symbols
Explication des symboles
Symbolförklaring
Legenda
Aclaración de símbolos
Legenda
Piirroksen selitys
Símbolos de explicação
Objaśnienie symboli
Açıklama sembolleri

DE Nur Fachpersonal
EN Only qualified personnel
FR Personnel qualifié uniquement
SV Endast fackpersonal
NL Alleen gekwalificeerd personeel
ES Solo personal cualificado
IT Solo personale specializzato
FI Vain ammattilaiset
PT Apenas pessoal qualificado
PL Tylko wykwalifikowany personel
TR Apenas pessoal qualificado

Lieferumfang
Scope of delivery
Fourniture
Leveransomfattning

Leveringsomvang
Alcance de suministro
Contenuto della confezione
Toimituksen sisältö

Volume de fornecimento
Elementy zestawu
Teslimat kapsamı

1FJ 358 236-001
1FJ 358 236-011
1FJ 358 236-021
1FJ 358 236-031

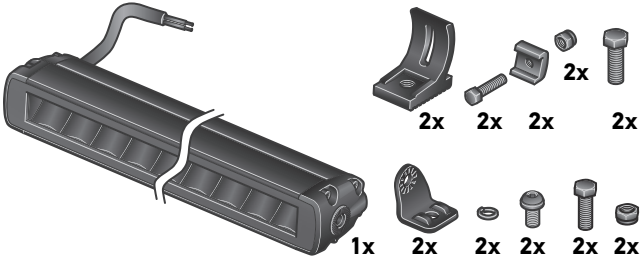

1FJ 358 236-041

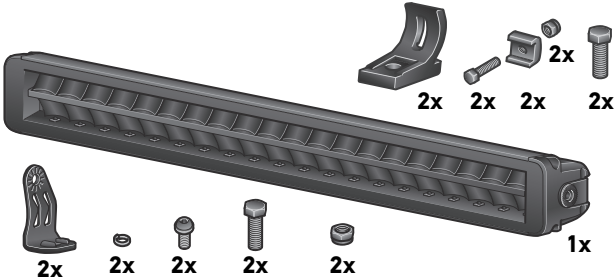

Zubehör
Accessories
Accessories
Tillbehör

Toebehoren
Accessorios
Accessori
Lisätarvikkeet

Acessórios
Akcesoria
Aksesuarlar

8KW 732 580-003

8KW 732 567-003

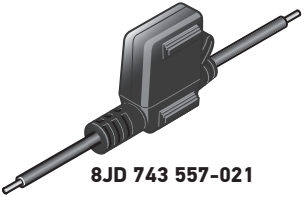

8JD 743 557-021

Benötigte Montagewerkzeuge
Installation tools required
Outillage de montage requis
Nödvändiga monteringsverktyg
Benodigde montagewerktuigen
Herramientas de montaje necesarias
Attrezzi necessari per il montaggio
Tarvittavat asennustyökalut
Ferramentas de instalação necessárias
Wymagane narzędzia montażowe
Gerekli kurulum araçları

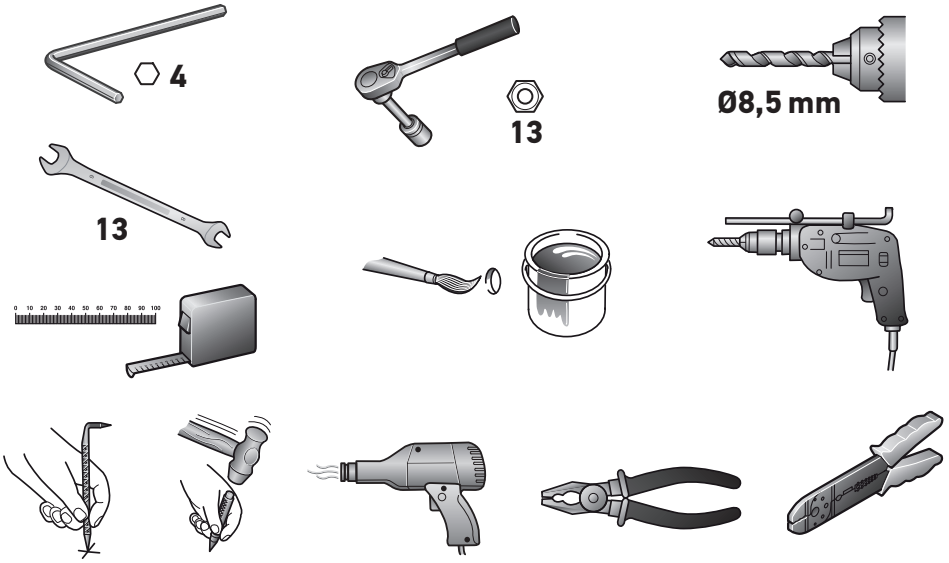

Montage
Mounting
Montage Général
Montering

Montage
Montaje
Montaggio
Asennus

Montagem
Mocowanie
Montaj

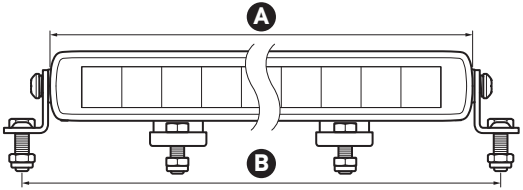

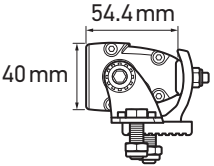

	A	B
1FJ 358 236-001	522 mm	551,9 mm
1FJ 358 236-011	798.7 mm	828,6 mm

	A	B
1FJ 358 236-021	1005,7 mm	1035,6 mm
1FJ 358 236-031	1282,4 mm	1312,3 mm

1FJ 358 236-041

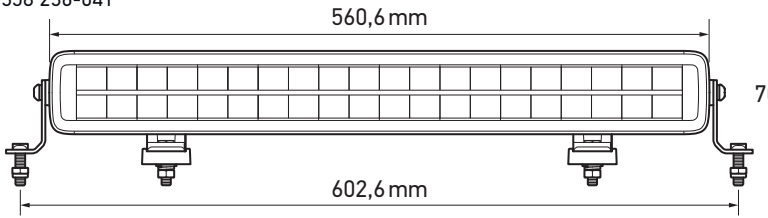

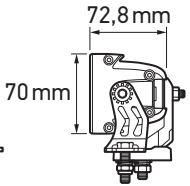

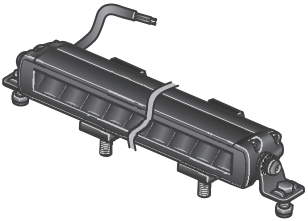

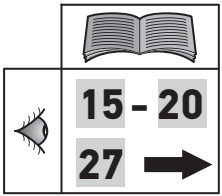
15 - 20
27

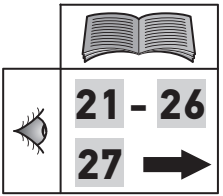
21 - 26
27

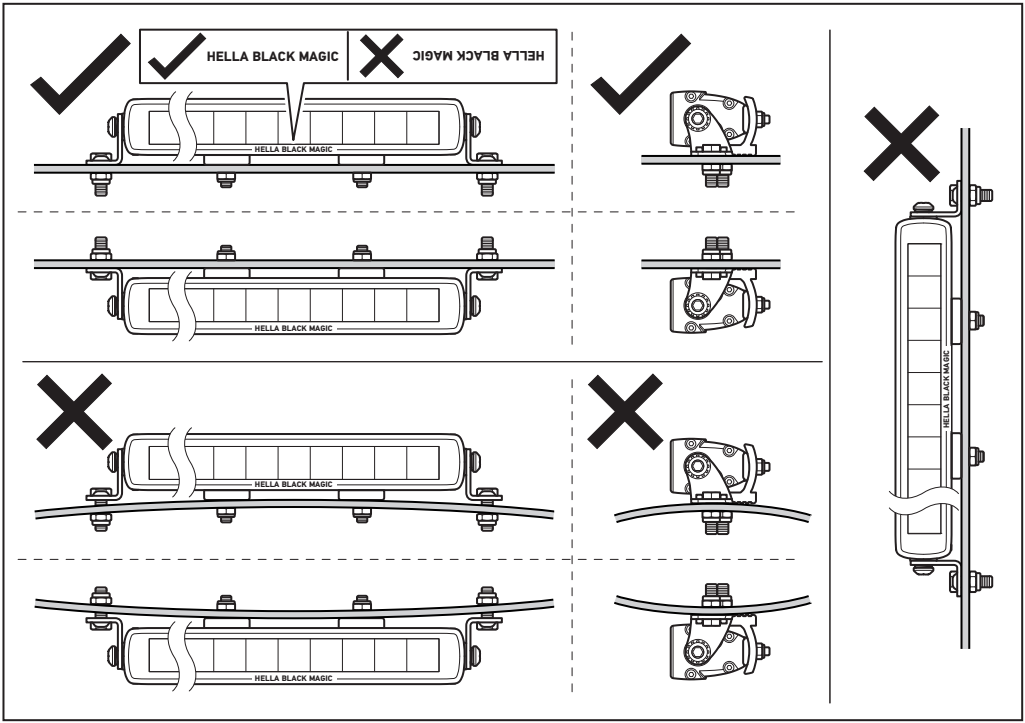
HELLA BLACK MAGIC
HELLA BLACK MAGIC
HELLA BLACK MAGIC
HELLA BLACK MAGIC
HELLA BLACK MAGIC
HELLA BLACK MAGIC
HELLA BLACK MAGIC

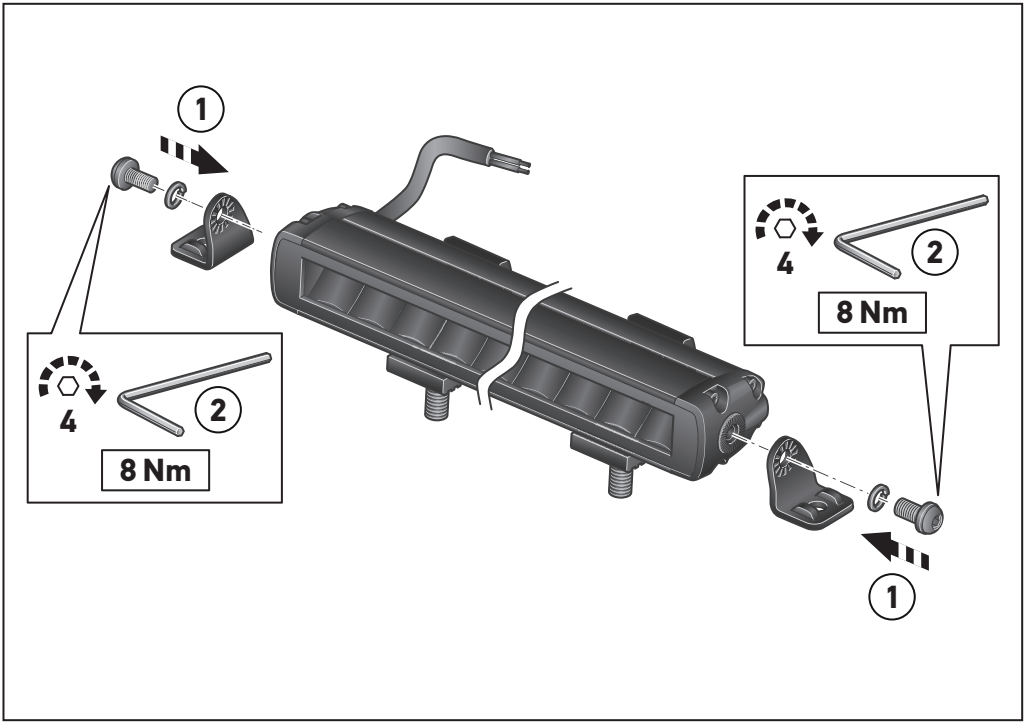
1
4
2
8 Nm
4
2
8 Nm
1

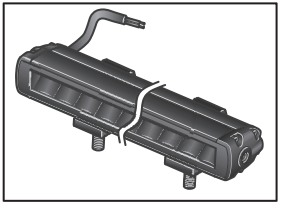

1FJ 358 236-001
1FJ 358 236-011
1FJ 358 236-021
1FJ 358 236-031

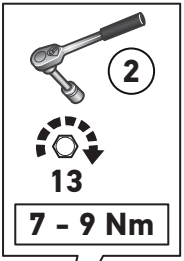

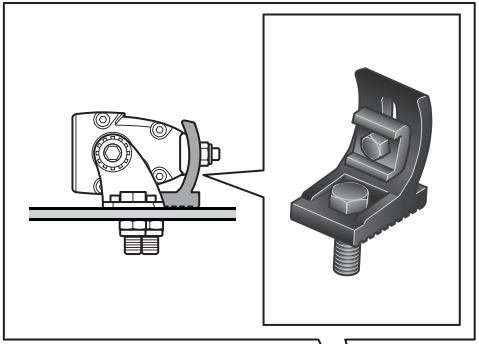

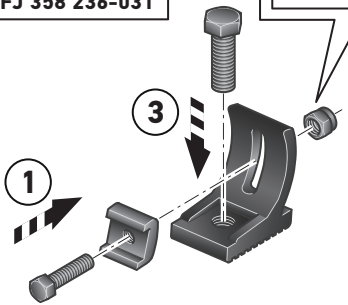

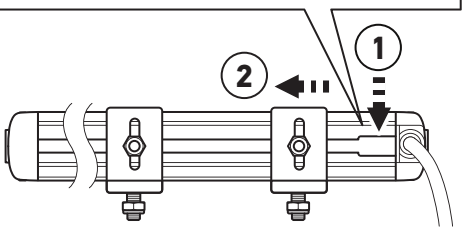

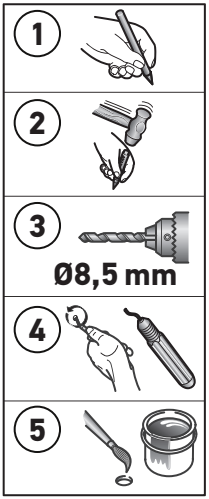

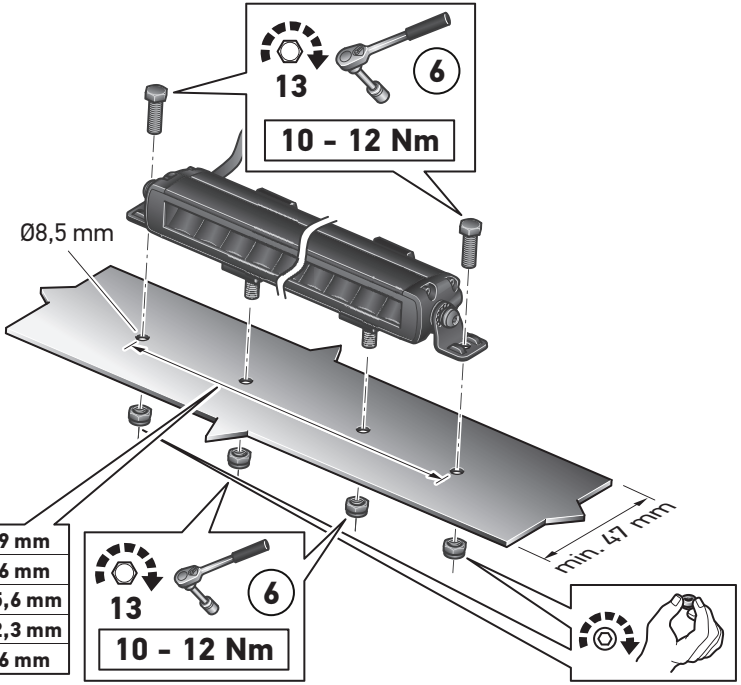

1FJ 358 236-001	551,9 mm
1FJ 358 236-011	828,6 mm
1FJ 358 236-021	1035,6 mm
1FJ 358 236-031	1312,3 mm
1FJ 358 236-041	602,6 mm

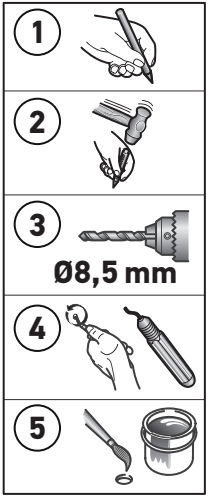

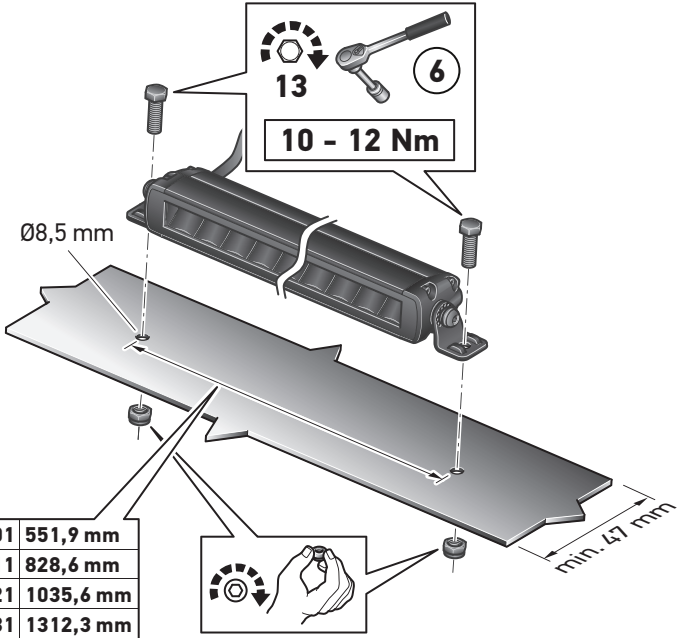

1FJ 358 236-001	551,9 mm
1FJ 358 236-011	828,6 mm
1FJ 358 236-021	1035,6 mm
1FJ 358 236-031	1312,3 mm
1FJ 358 236-041	602,6 mm

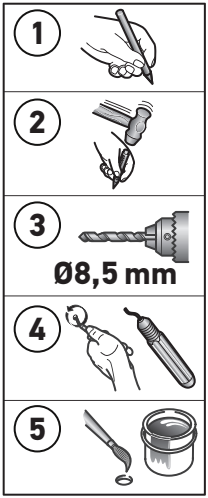
1
2
3
Ø8,5 mm
4
5

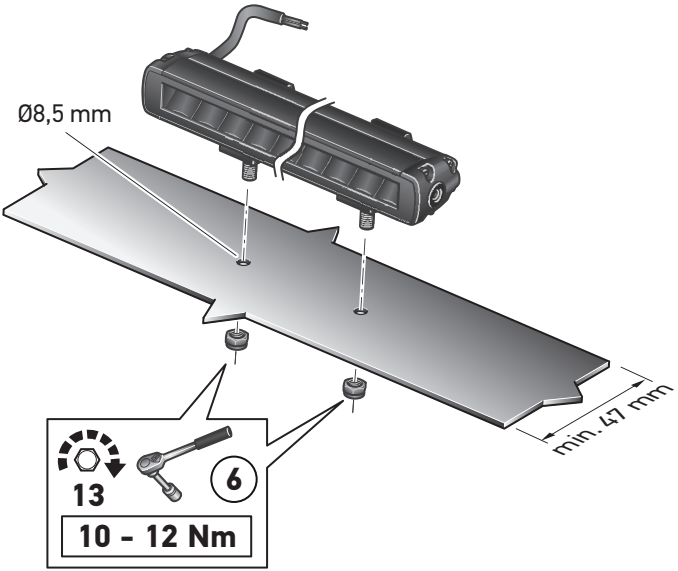
Ø8,5 mm
min. 47 mm
13
6
10 - 12 Nm

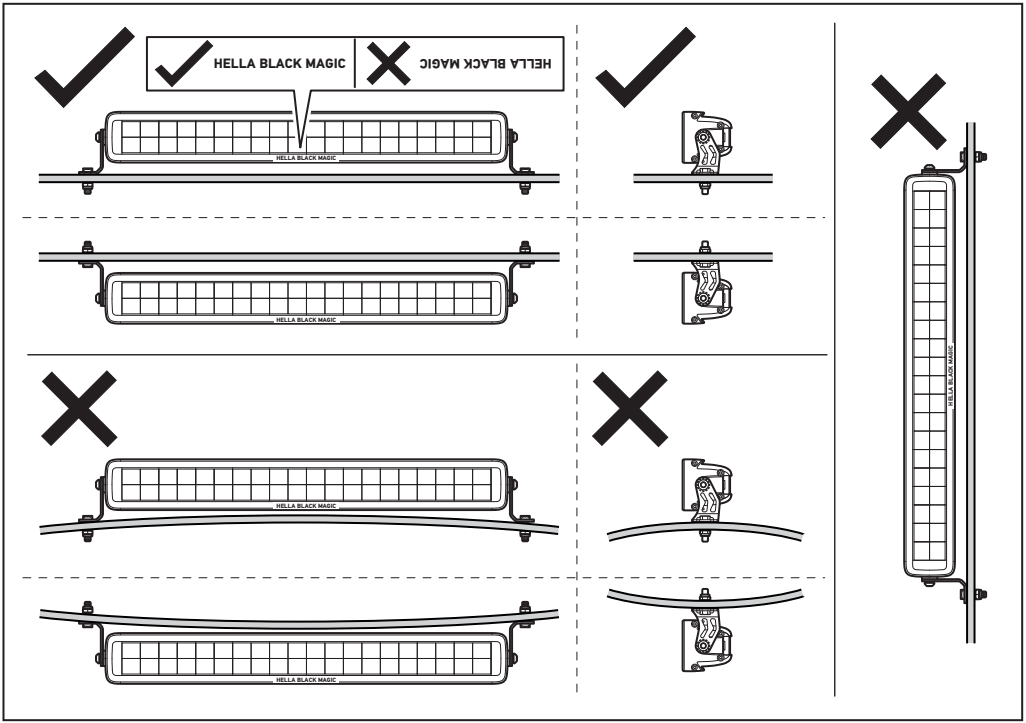
HELLA BLACK MAGIC
HELLA BLACK MAGIC
HELLA BLACK MAGIC
HELLA BLACK MAGIC
HELLA BLACK MAGIC
HELLA BLACK MAGIC
HELLA BLACK MAGIC
HELLA BLACK MAGIC

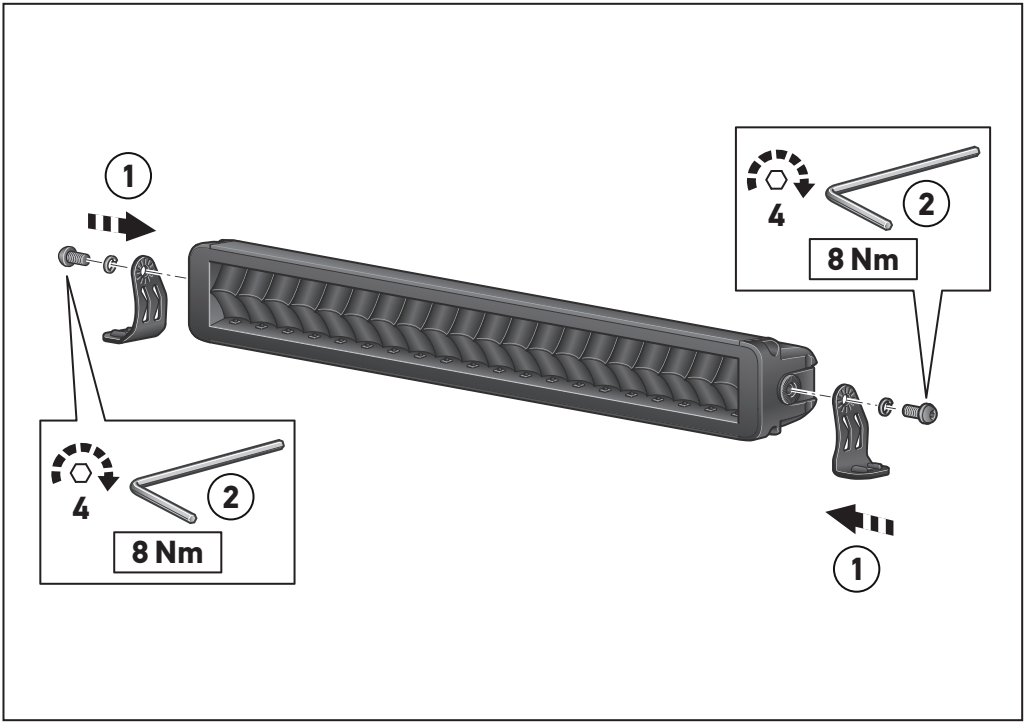
1
4
2
8 Nm
4
2
8 Nm
1

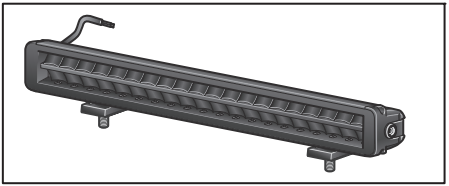

1FJ 358 236-041

13

7 - 9 Nm

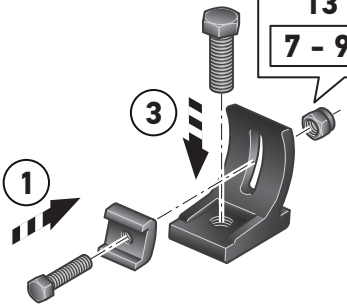

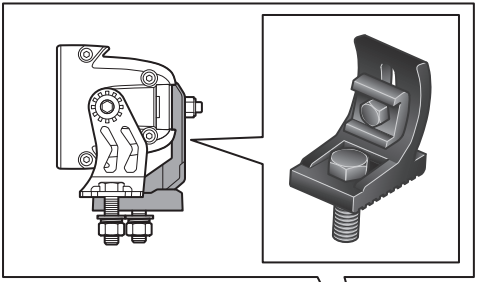

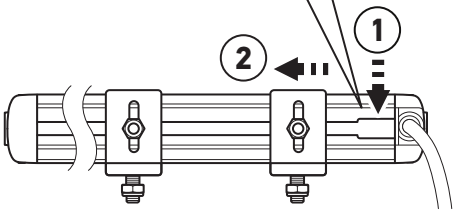

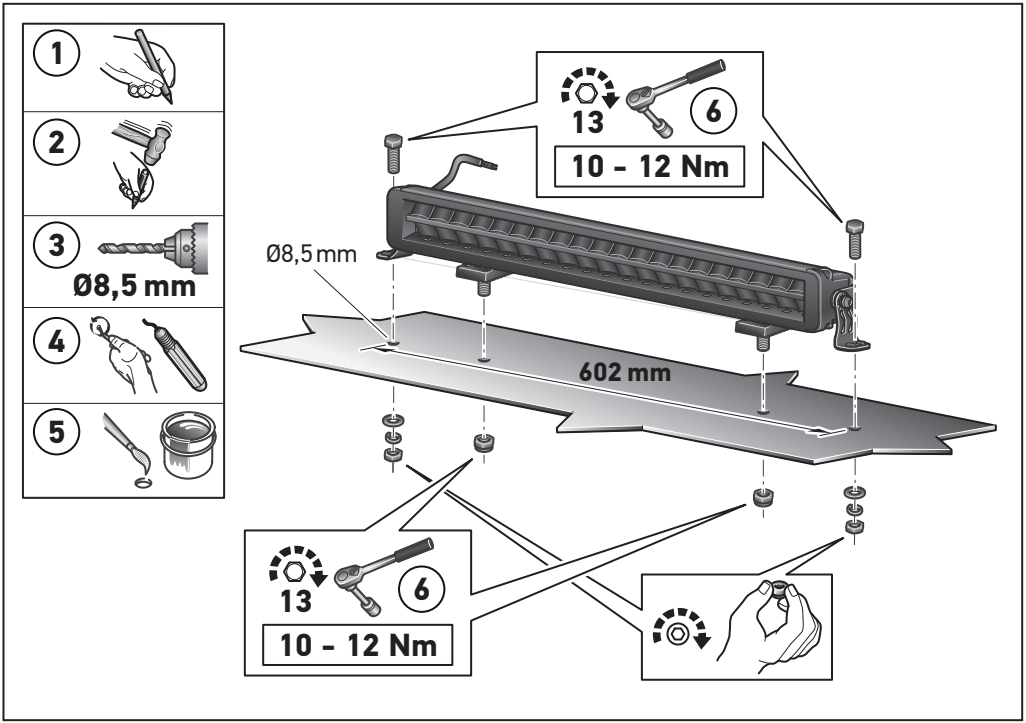
1
2
3
Ø8,5 mm
4
5
13
6
10 - 12 Nm
Ø8,5 mm
602 mm
13
6
10 - 12 Nm

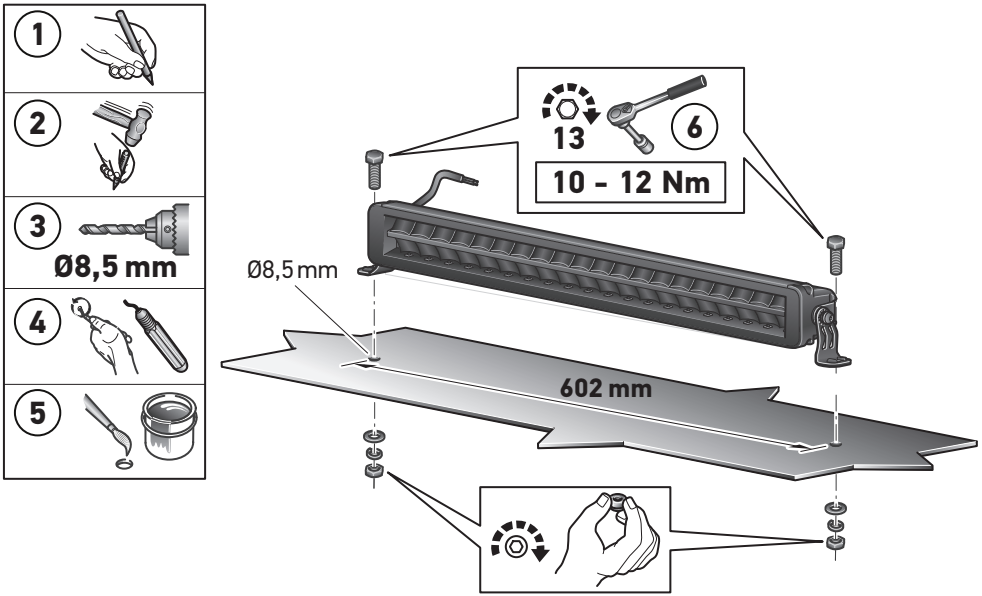
1
2
3
Ø8,5 mm
4
5
13
6
10 - 12 Nm
Ø8,5 mm
602 mm

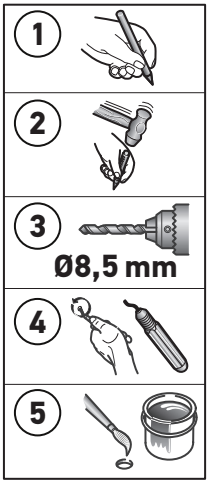
1
2
3
Ø8,5 mm
4
5

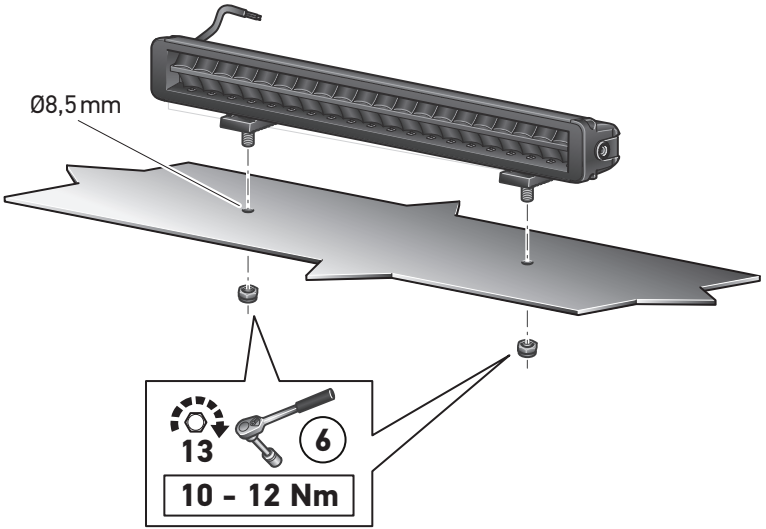
Ø8,5 mm
13
6
10 - 12 Nm

Elektrischer Anschluss
Electrical connection
Branchement électrique
Elektrisk anslutning
Elektrische aansluiting
Conexión eléctrica
Collegamento elettrico
Osaluettelo
Ligação eléctrica
Połączenia elektryczne
Elektrik bağlantısı

	DE	EN	FR	SV	NL	ES	IT	FI	TR	PT	PL
sw	schwarz	black	noir	svart	zwart	negro	nero	musta	siyah	preto	czarny
rt	rot	red	rouge	röd	rood	rojo	rosso	punainen	kırmızı	vermelho	czerwony
or	orange	orange	orange	orange	oranje	naranja	arancione	orange	turuncu	laranja	pomarań-czowy
gb	gelb	yellow	jaune	gul	geel	amarillo	giallo	keltainen	sarı	amarelo	żółty
bl	blau	blue	bleu	blå	blauw	azul	blu	sinnen	mavi	azul	niebieski
ws	weiß	white	blanc	vit	witte	blanco	bianco	valkoinen	beyaz	branco	biały
gr	grau	grey	gris	grå	grijs	gris	grigio	harmaa	gri	cinzento	szary
gn	grün	green	vert	gGrön	groen	verde	verde	vihreä	yeşil	verde	zielony

Elektrischer Anschluss
Electrical connection
Branchement électrique
Elektrisk anslutning
Elektrische aansluiting
Conexión eléctrica
Collegamento elettrico
Osaluettelo
Ligação eléctrica
Połączenia elektryczne
Elektrik bağlantısı

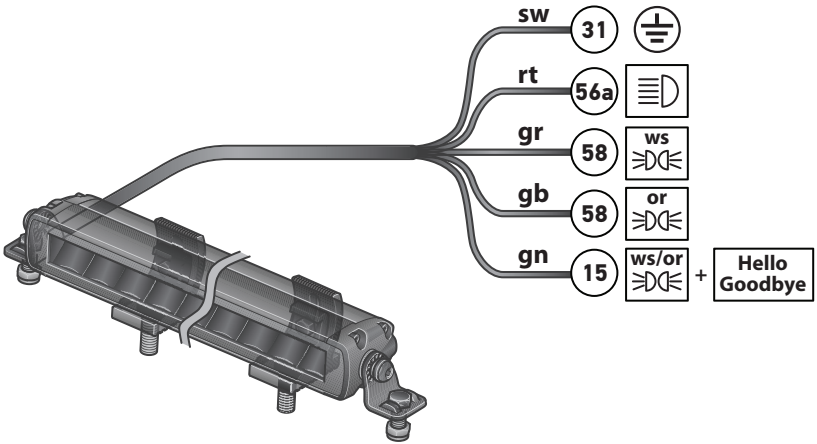

DE

High boost mode aktivieren ECE
• Fernlicht 2 Sekunden ausschalten
• Fernlicht 2 Sekunden einschalten
• Innerhalb von 2 Sekunden 2x Lichthupe betätigen
Die Rückkehr zum ECE-Mode erfolgt in der gleichen Weise.

EN

Activate high boost mode ECE
• Switch off high beam for 2 seconds
• Switch on high beam for 2 seconds
• Press the headlight flasher twice within 2 seconds
Return to ECE mode in the same way.

FR

Activer le mode High boost ECE
• Éteindre les feux de route pendant 2 secondes
• Allumer les feux de route pendant 2 secondes
• En l'espace de 2 secondes, faire 2x l'appel de phares.
Le retour au mode ECE se fait de la même manière.

SV

Aktivera läget för hög boost ECE
• Stäng av helljuset i 2 sekunder
• Slå på helljuset i 2 sekunder
• Tryck två gånger på strålkastarblinkersen inom 2 sekunder
Återgå till ECE-läget på samma sätt.

NL

Hoge boostmodus activeren ECE
• Grootlicht 2 seconden uitschakelen
• Grootlicht gedurende 2 seconden inschakelen
• Druk binnen 2 seconden tweemaal op de koplampverklikker
Ga op dezelfde manier terug naar de ECE-modus.

ES

Activar el modo High Boost ECE
• Desconectar la luz de carretera durante 2 segundos
• Conectar la luz de carretera durante 2 segundos
• Pulse el intermitente dos veces en 2 segundos
Vuelva al modo ECE de la misma manera.

IT

Attivare la modalità high boost ECE
• Spegnere gli abbaglianti per 2 secondi
• Accendere gli abbaglianti per 2 secondi
• Premere due volte il lampeggiatore dei fari entro 2 secondi.
Tornare alla modalità ECE nello stesso modo.

FI

Aktivoi korkea tehostustila ECE
• Sammuta kaukovalot 2 sekunniksi
• Kytke kaukovalo päälle 2 sekunniksi
• Paina ajovalojen vilkkuvilkkua kahdesti 2 sekunnin kuluessa.
Palaa ECE-tilaan samalla tavalla.

PT

Ativar o modo de impulso elevado ECE
• Desligar os máximos durante 2 segundos
• Ligar os máximos durante 2 segundos
• Premir duas vezes o pisca-pisca dos faróis no espaço de 2 segundos
Regressar ao modo ECE da mesma forma.

PL

Aktywacja trybu wysokiego doładowania ECE
• Wyłącz światła drogowe na 2 sekundy
• Włącz światła drogowe na 2 sekundy
• Naciśnij spryskiwacz reflektorów dwa razy w ciągu 2 sekund.
Powrót do trybu ECE w ten sam sposób.

TR

Yüksek takviye modunu etkinleştirin ECE
• Uzun farı 2 saniye için kapatın
• Uzun farı 2 saniye boyunca açın
• Far flaşörüne 2 saniye içinde iki kez basın
Aynı şekilde ECE moduna dönün.

Elektrischer Anschluss
Electrical connection
Branchement électrique
Elektrisk anslutning
Elektrische aansluiting
Conexión eléctrica
Collegamento elettrico
Osaluettelo
Ligação eléctrica
Połączenia elektryczne
Elektrik bağlantısı

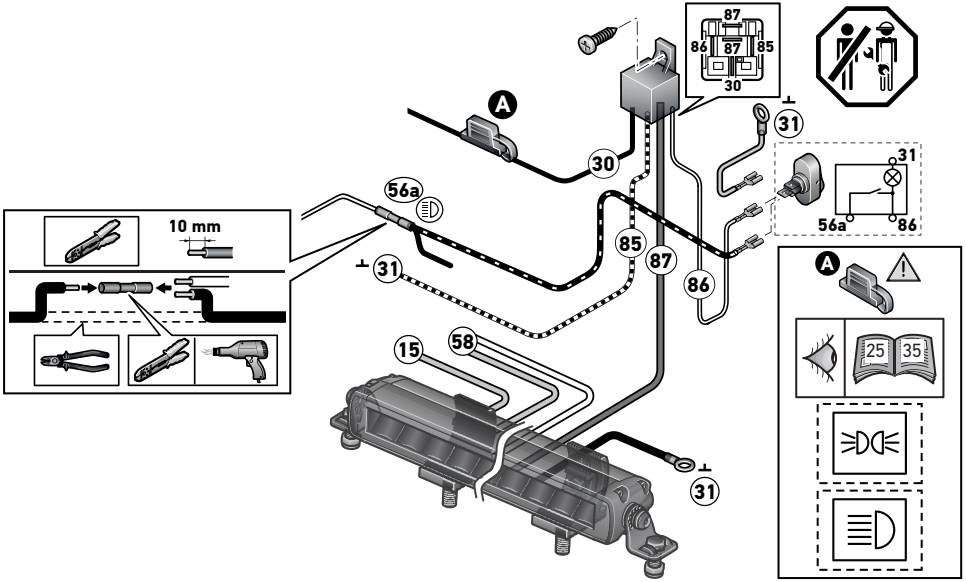

DE	Informationstext	27
EN	Information Text	28
FR	Texte d'information	29
SV	Informationstext	30
NL	Informatie tekst	31
ES	Texto informativo	32
IT	Informazioni	33
FI	Ohjetekstit	34
PT	Texto informativo	35
PL	Tekst informacyjny	36
TR	Bilgi Metni	37

DE TECHNISCHE DATEN

	Nenn-spannung	Spannungs-bereich	Leistungsaufnahme	Zulässige Umgebungs-temperatur	Schutzklasse
1FJ 358 236-001	12V	10V - 30V	53W (85W Boost) / PO 10W	-30° C → +65° C	IP68 IP69K
	24V				
1FJ 358 236-011	12V		80W (138W Boost) / PO 15W		
	24V				
1FJ 358 235-021	12V		100W (180W Boost) / PO 19W		
	24V				
1FJ 358 236-031	12V		125W (220W Boost) / PO 24W		
	24V				
1FJ 358 236-041	12V		77W (158W Boost) / PO 10W		
	24V				

Der Betrieb des Scheinwerfers mit Wechselspannung oder getakteter Gleichspannung ist nicht zulässig!

✪ Die Sicherung ist entsprechend der Leistung des Verbrauchers und dem dazu benötigten Kabelquerschnitt zu berechnen.

Das Positionslicht GELB hat keine ECE-Zulassung: Eine Verwendung kann nach örtlichen Vorschriften begrenzt sein auf den Off-Road-Bereich (außerhalb des Straßenverkehrs).

EN TECHNICAL DATA

	Nominal voltage	Range of voltage	Input values	Admissible ambient temperature	Class of protection
1FJ 358 236-001	12V	10V - 30V	53W (85W Boost) / PO 10W	-30° C → +65° C	IP68 IP69K
	24V				
1FJ 358 236-011	12V		80W (138W Boost) / PO 15W		
	24V				
1FJ 358 235-021	12V		100W (180W Boost) / PO 19W		
	24V				
1FJ 358 236-031	12V		125W (220W Boost) / PO 24W		
	24V				
1FJ 358 236-041	12V		77W (158W Boost) / PO 10W		
	24V				

Operation of the light using alternating voltage or clocked direct voltage is not permitted!
✪ Calculate the fuse according to the capacity of the consumer and the cable cross-section required for this!

The AMBER position light does not have ECE approval: its use may be restricted to off-road areas (outside road traffic) in accordance with local regulations.

	Tension nominale	Plage de tension	Valeurs d'entrée	Température ambiante admissible	Classe de protection
1FJ 358 236-001	12V	10V - 30V	53W (85W Boost) / PO 10W	-30° C → +65° C	IP68 IP69K
	24V				
1FJ 358 236-011	12V		80W (138W Boost) / PO 15W		
	24V				
1FJ 358 235-021	12V		100W (180W Boost) / PO 19W		
	24V				
1FJ 358 236-031	12V		125W (220W Boost) / PO 24W		
	24V				
1FJ 358 236-041	12V		77W (158W Boost) / PO 10W		
	24V				

Le fonctionnement du feu avec une tension alternative ou une tension continue cadencée n'est pas admis!

✪ Le dimensionnement du fusible doit être calculé en fonction de l'intensité de l'appareil à alimenter et de la section de câble nécessaire à cet effet !

Le feu de position JAUNE n'est pas homologué ECE : son utilisation peut être limitée aux zones hors route (hors circulation routière) conformément aux réglementations locales.

SV TEKNISKA DATA

	Märk-spänning	Spänning-område	Ingångsvärden	Tillåten omgivningstem-peratur	Skyddsklass
1FJ 358 236-001	12V	10V - 30V	53W (85W Boost) / PO 10W	-30° C → +65° C	IP68 IP69K
	24V				
1FJ 358 236-011	12V		80W (138W Boost) / PO 15W		
	24V				
1FJ 358 235-021	12V		100W (180W Boost) / PO 19W		
	24V				
1FJ 358 236-031	12V		125W (220W Boost) / PO 24W		
	24V				
1FJ 358 236-041	12V		77W (158W Boost) / PO 10W		
	24V				

Lampan får inte användas med växelspänning eller taktad likspänning!
✪ Säkringen ska beräknas enligt förbrukarens effekt och den kabelarea som krävs för detta!

Det GULA positionsljuset har inte ECE-godkännande: dess användning kan vara begränsad till terrängområden (utanför vägtrafiken) i enlighet med lokala bestämmelser.

NL TECHNISCHE GEGEVENS

	Nominale spanning	Spannings-bereik	Ingangswaarden	Toegestane omgeings-temperatuur	Beschermklasse
1FJ 358 236-001	12V	10V - 30V	53W (85W Boost) / PO 10W	-30° C → +65° C	IP68 IP69K
	24V				
1FJ 358 236-011	12V		80W (138W Boost) / PO 15W		
	24V				
1FJ 358 235-021	12V		100W (180W Boost) / PO 19W		
	24V				
1FJ 358 236-031	12V		125W (220W Boost) / PO 24W		
	24V				
1FJ 358 236-041	12V		77W (158W Boost) / PO 10W		
	24V				

Het gebruik van de lamp met wisselspanning of getacte gelijkspanning is niet toegestaan!

✪ De zekering moet worden berekend aan de hand van het vermogen van de verbruiker en de daarvoor benodigde kabeldoorsnede!

Het GELE positielicht heeft geen ECE-goedkeuring: het gebruik ervan kan beperkt zijn tot off-roadgebieden (buiten het wegverkeer) in overeenstemming met de plaatselijke voorschriften. (buiten het wegverkeer) in overeenstemming met de plaatselijke voorschriften.

ES DATOS TÉCNICOS

	Tensión nominal	Margen de tensión	Valores de entrada	Temperatura ambiente admisible	Clase de protección
1FJ 358 236-001	12V	10V - 30V	53W (85W Boost) / PO 10W	-30° C → +65° C	IP68 IP69K
	24V				
1FJ 358 236-011	12V		80W (138W Boost) / PO 15W		
	24V				
1FJ 358 235-021	12V		100W (180W Boost) / PO 19W		
	24V				
1FJ 358 236-031	12V		125W (220W Boost) / PO 24W		
	24V				
1FJ 358 236-041	12V		77W (158W Boost) / PO 10W		
	24V				

¡No es admisible el funcionamiento de las luces con corriente alterna o corriente continua sincronizada!

✪ ¡El fusible debe calcularse en función de la potencia del consumidor y de la sección de cable necesaria para ello!

La luz de posición AMARILLA no dispone de homologación CEE: su uso puede restringirse a zonas fuera de carretera (fuera del tráfico rodado) de acuerdo con la normativa local.

IT DATI TECNICI

	Tensione nominale	Intervallo di tensione	Valori di ingresso	Temperatura ambiente ammessa	Categoria di protezione
1FJ 358 236-001	12V	10V - 30V	53W (85W Boost) / PO 10W	-30° C → +65° C	IP68 IP69K
	24V				
1FJ 358 236-011	12V		80W (138W Boost) / PO 15W		
	24V				
1FJ 358 235-021	12V		100W (180W Boost) / PO 19W		
	24V				
1FJ 358 236-031	12V		125W (220W Boost) / PO 24W		
	24V				
1FJ 358 236-041	12V		77W (158W Boost) / PO 10W		
	24V				

Non è consentito attivare i fanali con tensione alternata o tensione continua ciclica!
✪ Il fusibile deve essere calcolato in base alla potenza dell'utenza e alla sezione del cavo necessaria!

La luce di posizione GIALLA non è omologata ECE: il suo utilizzo può essere limitato alle aree fuoristrada (al di fuori del traffico stradale) in conformità alle normative locali. (al di fuori del traffico stradale) in conformità alle normative locali.

FI TEKNISET TIEDOT

	Nimellis-jännite	Jännitealue	Tuloarvot	Sallittu ympäristölämpötila	Kotelointiluokka
1FJ 358 236-001	12V	10V - 30V	53W (85W Boost) / PO 10W	-30° C → +65° C	IP68 IP69K
	24V				
1FJ 358 236-011	12V		80W (138W Boost) / PO 15W		
	24V				
1FJ 358 235-021	12V		100W (180W Boost) / PO 19W		
	24V				
1FJ 358 236-031	12V		125W (220W Boost) / PO 24W		
	24V				
1FJ 358 236-041	12V		77W (158W Boost) / PO 10W		
	24V				

Valoa ei saa käyttää vaihtojännitteellä eikä tahdistetulla tasajännitteellä!
✪ Varoke on mitoitettava sähkölaitteen tehon ja sen edellyttämän johdon poikkipinta-alan mukaan!

KELTAISELLA paikannusvalolla ei ole ECE-hyväksyntää: sen käyttö voidaan rajoittaa maastoalueille. (tieliikenteen ulkopuolella) paikallisten määräysten mukaisesti.

PT DADOS TÉCNICOS

	Tensão nominal	Gama de tensão	Valores de entrada	Temperatura ambiente admissível	Classe de proteção
1FJ 358 236-001	12V	10V - 30V	53W (85W Boost) / PO 10W	-30° C → +65° C	IP68 IP69K
	24V				
1FJ 358 236-011	12V		80W (138W Boost) / PO 15W		
	24V				
1FJ 358 235-021	12V		100W (180W Boost) / PO 19W		
	24V				
1FJ 358 236-031	12V		125W (220W Boost) / PO 24W		
	24V				
1FJ 358 236-041	12V		77W (158W Boost) / PO 10W		
	24V				

Não é permitido o funcionamento da lâmpada com tensão alternada ou com tensão contínua por impulso!
✪ O fusível deve ser calculado de acordo com a potência do consumidor e a secção transversal do cabo necessária!

A luz de presença AMARELA não tem homologação ECE: a sua utilização pode ser limitada a zonas fora de estrada (fora do tráfego rodoviário) de acordo com os regulamentos locais.

PL DANE TECHNICZNE

	Napięcie znamionowe	Zakres napięcia	Wartości wejściowe	Dopuszczalna temperatura otoczenia	Stopień ochrony
1FJ 358 236-001	12V	10V - 30V	53W (85W Boost) / PO 10W	-30° C → +65° C	IP68 IP69K
	24V				
1FJ 358 236-011	12V		80W (138W Boost) / PO 15W		
	24V				
1FJ 358 235-021	12V		100W (180W Boost) / PO 19W		
	24V				
1FJ 358 236-031	12V		125W (220W Boost) / PO 24W		
	24V				
1FJ 358 236-041	12V		77W (158W Boost) / PO 10W		
	24V				

Lampy nie wolno zasilać ze źródła napięcia przemiennego ani napięcia stałego impulsowego!

✪ Bezpiecznik musi być dobrany w zależności od mocy odbiornika i wymaganego przekroju kabla!

ŻÓŁTE światło pozycyjne nie posiada homologacji ECE: jego użycie może być ograniczone do obszarów terenowych (poza ruchem drogowym) zgodnie z lokalnymi przepisami. (poza ruchem drogowym) zgodnie z lokalnymi przepisami.

TR TEKNIK VERILER

	Nominal Gerilim	Gerilim aralığı	Girdi değerleri	Kabul edilebilir ortam sıcaklığı	Koruma sınıfı
1FJ 358 236-001	12V	10V - 30V	53W (85W Boost) / PO 10W	-30° C → +65° C	IP68 IP69K
	24V				
1FJ 358 236-011	12V		80W (138W Boost) / PO 15W		
	24V				
1FJ 358 235-021	12V		100W (180W Boost) / PO 19W		
	24V				
1FJ 358 236-031	12V		125W (220W Boost) / PO 24W		
	24V				
1FJ 358 236-041	12V		77W (158W Boost) / PO 10W		
	24V				

Işığın alternatif gerilim veya saatli doğru gerilim kullanılarak çalıştırılmasına izin verilmez!
✪ Sigortayı tüketicinin kapasitesine ve bunun için gerekli kablo kesitine göre hesaplayın!

SARI konum lambasının ECE onayı yoktur: kullanımı arazi alanlarıyla sınırlandırılabilir (karayolu trafiği dışında) yerel yönetmeliklere uygun olarak.

DE Beleuchtungsanlage auf einwandfreie Funktion hin prüfen

EN Check that the lighting system is working perfectly

FR Contrôler le bon fonctionnement de l'installation d'éclairage

SV Kontrollera att ljussystemet fungerar felfritt

NL Controleer of de verlichting goed functioneert

ES Comprobar que el sistema de iluminación funciona impecablemente

IT Controllare la perfetta funzionalità dell'impianto di illuminazione

FI Tarkasta valaistusjärjestelmän toiminta

PT Verifique que o sistema de iluminação está a funcionar bem

PL Sprawdź, czy układ oświetlenia działa prawidłowo

TR Aydınlatma sisteminin mükemmel çalışıp çalışmadığını kontrol edin

DE	Entsorgen Sie die Verpackung und das Produkt entsprechend der nationalen und regionalen geltenden Bestimmungen und Gesetze.
EN	Please dispose of the packaging and the product in accordance with the national and regional recycling regulations and laws.
FR	Éliminer l'emballage et le produit conformément aux réglementations et lois nationales et régionales en vigueur.
SV	Kassera förpackningen och produktkabeln i enlighet med nationella och regionala återvinningsbestämmelser och lagar.
NL	Dank de verpakking en het product af in overeenstemming met de geldende nationale en regionale voorschriften en wetgeving.
ES	Elimine el embalaje y el producto según las disposiciones y leyes vigentes en su país y región.
IT	Smaltire la confezione e il prodotto secondo le disposizioni e le leggi nazionali e regionali vigenti.
FI	Hävitä pakkaus ja tuotteen kaapeli kansallisten ja alueellisten kierrätysmääräysten ja -lakien mukaisesti.
PT	A embalagem e o produto devem ser eliminados de acordo com os regulamentos e a legislação nacional e regional em matéria de reciclagem.
PL	Opakowanie i produkt należy utylizować zgodnie z krajowymi i regionalnymi przepisami dotyczącymi recyklingu.
TR	Lütfen ambalajı ve ürünü ulusal ve bölgesel geri dönüşüm yönetmeliklerine ve yasalarına uygun olarak imha edin.

HELLA GmbH & Co. KGaA
Rixbecker Straße 75
59552 Lippstadt / Germany

www.hella.com

© HELLA GmbH & Co. KGaA, Lippstadt
460 881-84 / 04.25