BLUE dynamic EFB

Fordons nyckelfördel

- Redo att användas i start/stopp-system på ingångsnivå.
- Utvecklat enligt högsta tyska standard.
- Patenterat PowerFrame®-galler för pålitlig startkraft, snabbare återuppladdning och hög korrosionståighet.
- Hög djupurladdningsförmåga

För mer information besök varta-automotive.com

ORDERINFORMATION	
ETN:	595500085
Artikelnummer:	595500085D842
Kortnummer:	N95
Streckkod:	4016987152331
UK kod:	019EFB
Förpackningsenhet:	1
Palett:	36

TEKNISK INFORMATION			
Volttal [V]:	12	**Base Hold-down:**	B13
Batterikapacitet [Ah]:	95	**Layout:**	0
Kallstartström CCA EN [A]:	850	**Terminaltyper:**	1
Längd [mm]:	353	**Höljets storlek:**	H8/LN5
Bredd [mm]:	175	**Vikt fyllt och laddat:**	24,49
Höjd [mm]:	190		

© Clarios 2023

RITNINGAR

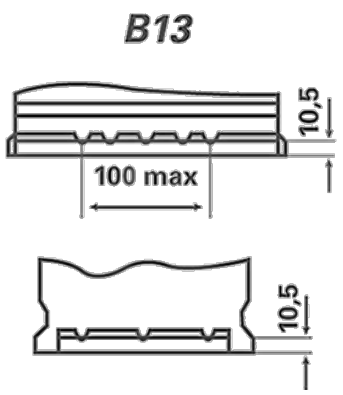

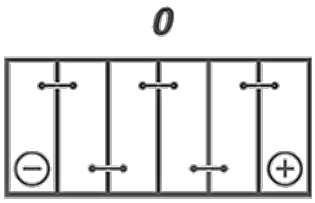

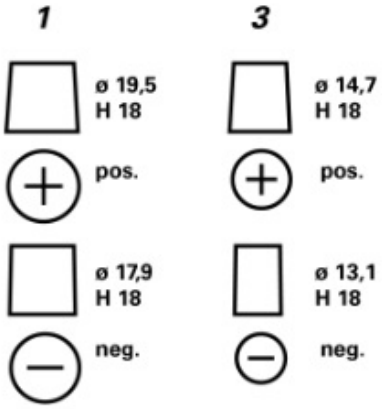

© Clarios 2023