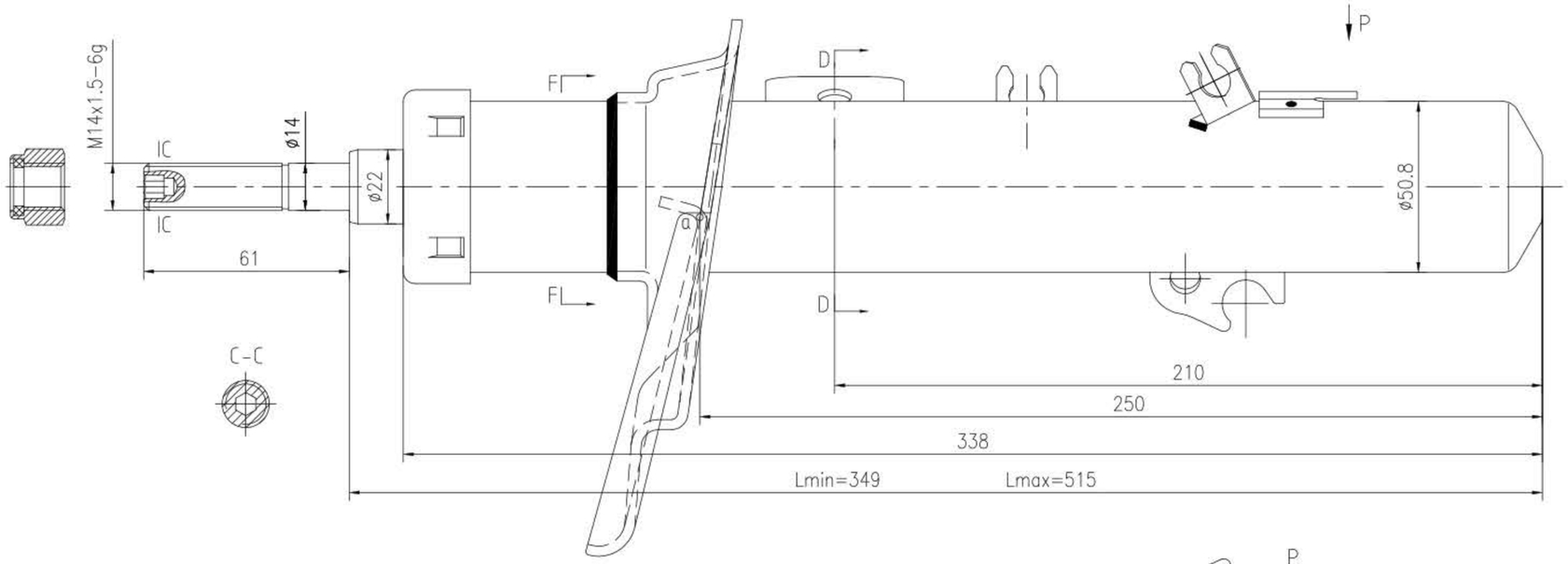
M14x1.5-6g
IC
IC
ø14
ø22
61
F
F
D
D
P
ø50.8
210
250
338
Lmin=349
Lmax=515

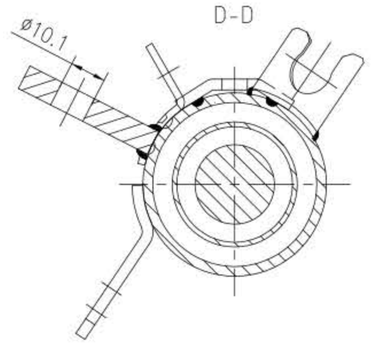
D-D
ø10.1

C-C

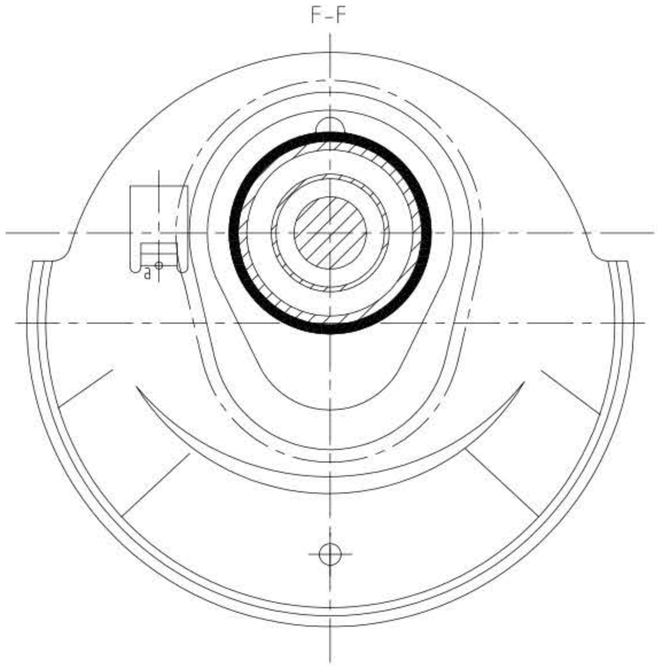
F-F

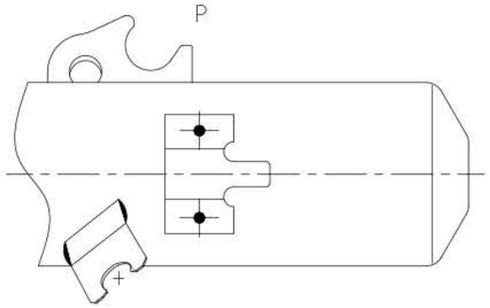
P