MOOG

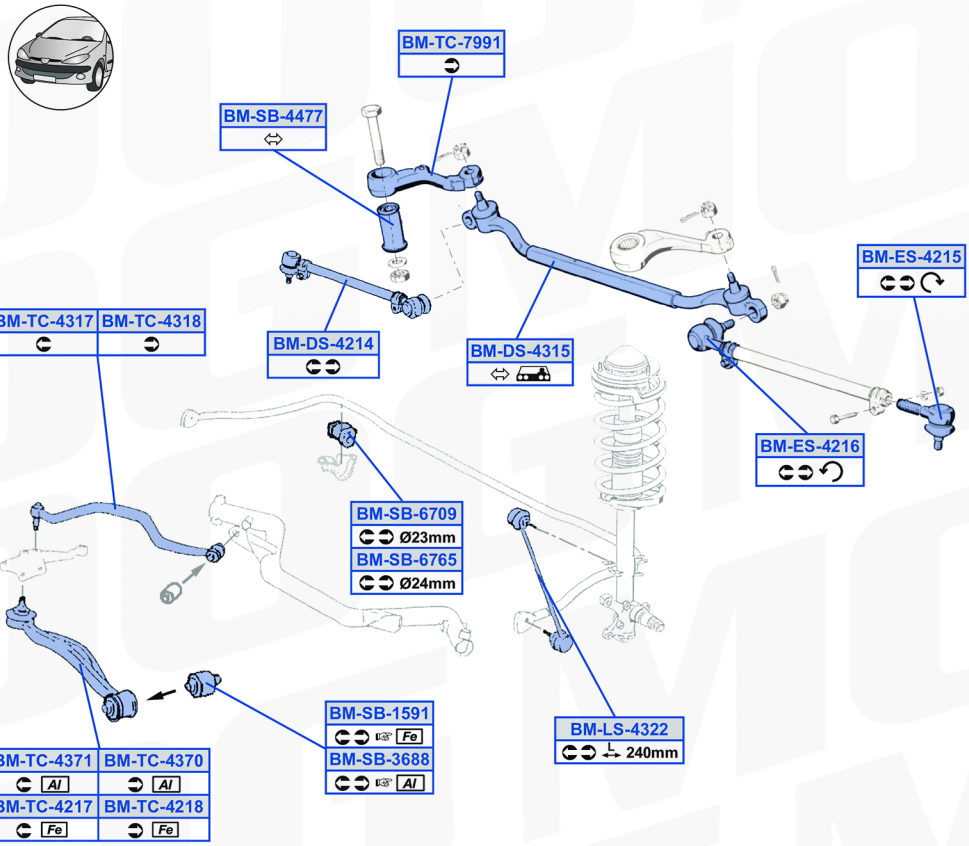

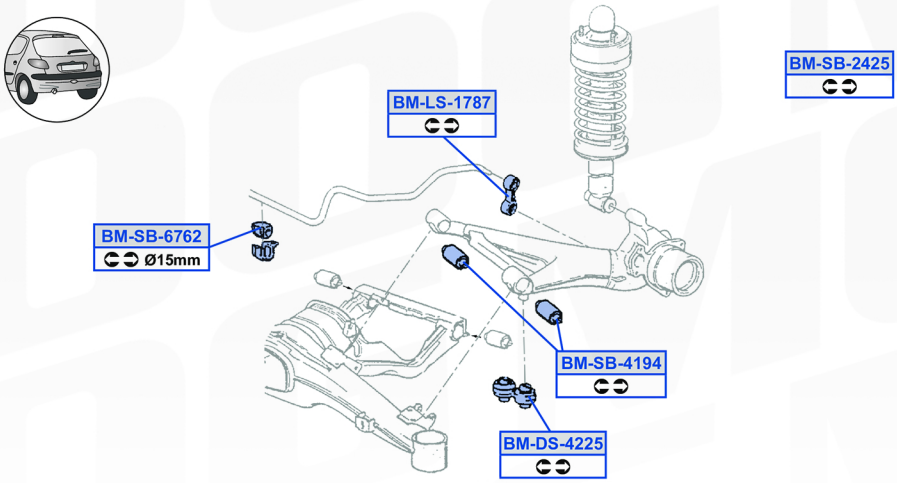

BMW-7-E32

www.moogparts.com