PILENGA

D-D

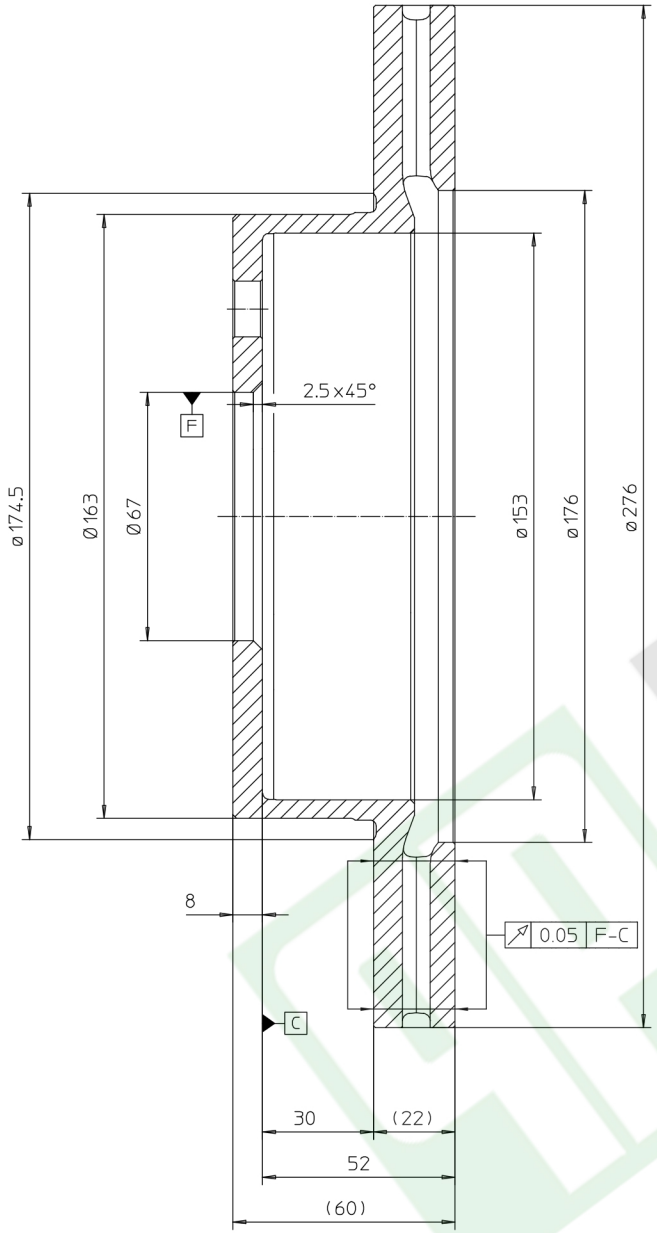


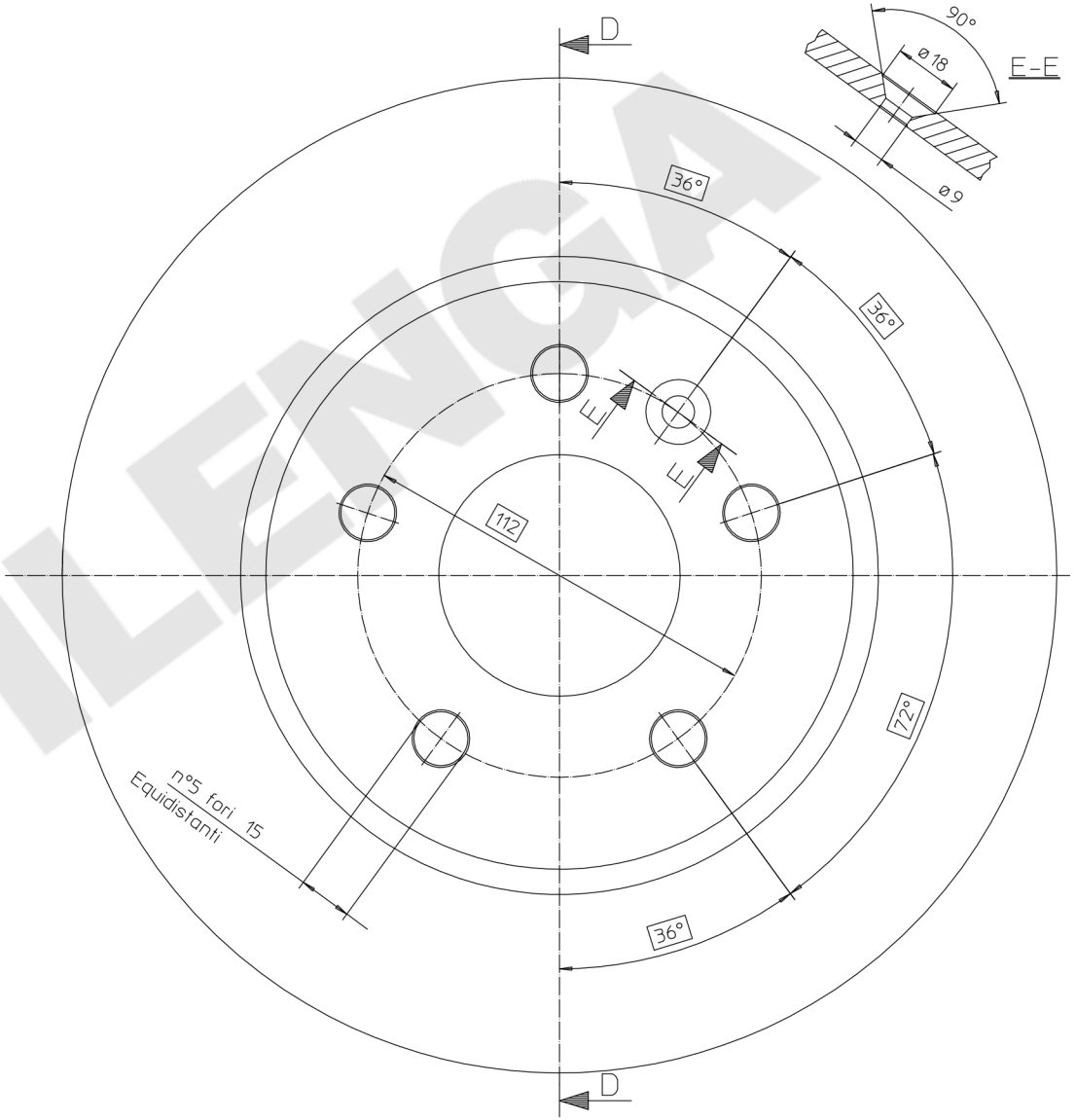


Proprietà delle Fonderie Pietro Pilenga Spa. Senza autorizzazione scritta della stessa il presente disegno non potrà essere comunicato a terzi o riprodotto (anche parzialmente). La società proprietaria tutela i propri diritti a rigore di legge

Property of FONDERIE PIETRO PILENGA SPA.
This drawing cannot be copied, distributed, disclosed or used without prior written consent. All rights reserved

Quote indicative soggette a variazioni

Indicative data subject to variations

FONDERIE-OFFICINE
PIETRO PILENGA S.P.A
Comun Nuovo (Bergamo) Italy

| Denom. | MERCEDES | | Data 19/03/2010 | |
|---|---|---|---|---|
| MIN TH 19 mm. | | n° Disegno | Rif. Pilenga | Em. |
| | | S/2714 | V286 | B |