Instrucţiuni de montare pentru chiulase OM 611/646

Producător motor: Mercedes-Benz	
Serii motor	Cod art.
OM 611.980/.981/.983/.987	20.0803.61100, 20.0803.61101
OM 646.951/.961-963/.966	20.0803.64600, 20.0803.64602

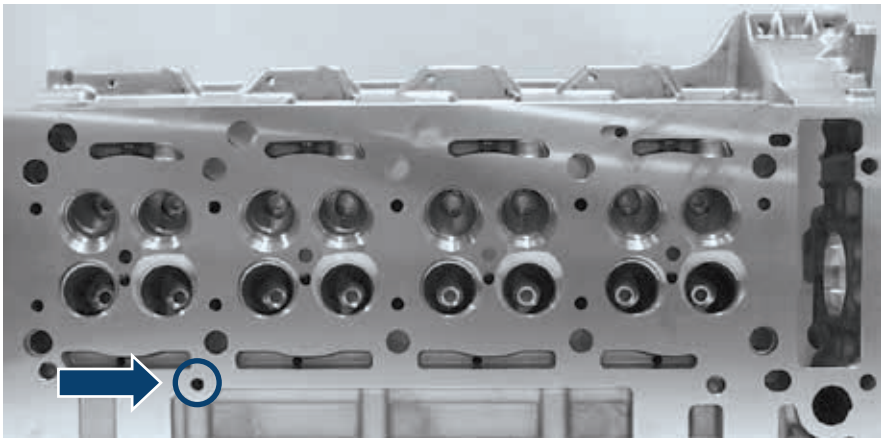

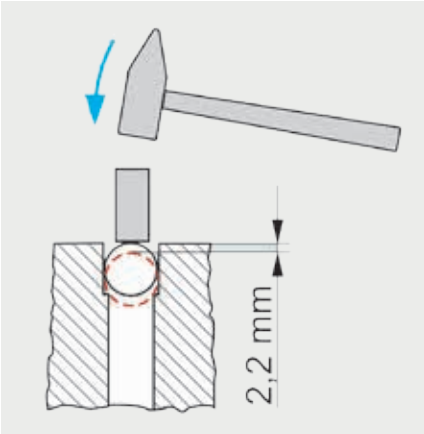

Atenţie:
După demontarea chiulasei vechi vă rugăm să verificaţi dacă în locul ilustrat, canalul de apă este obturat cu o bilă cu diametrul Ø 8 mm.
Dacă este aşa, montaţi bila furnizată la noua chiulasă, conform reprezentării.

www.ms-motorservice.com
© MS Motorservice International GmbH – RO – 03/15 (082016)