RENAULT SUPER5
1984 →
4 Porte, Doors, Portes, Türig,
Puertas, Portas, Kapili, Πόρτες
Post. Dx/Sx, Rear Rh/Lh, Arr. Dr/Ga, Hi. R/L,
Tras. Dcho/Izq, Tr. Dt/Esq, Arka Sag/Sol, Οπ Δεξ/Αρ

Alzacristalli Manuale
Manual window regulator
Manuelle Fensterheber

Lève-vitre Manuel
Elevalunas Manuales

I

ISTRUZIONI DI MONTAGGIO

Per installare correttamente l'alzacristalli procedere come segue:

a) Smontare con cura il pannello porta e rimuovere il vecchio alzacristalli scollegandolo meccanicamente.
b) Inserire l'alzacristalli di ricambio nella porta attraverso l'apposito vano "1".
c) Aggiungere un punto di fissaggio "4" per la piastra di sostegno del perno di movimentazione (Foto "**S**").
d) Fissare la guida dell'alzavetro alla portiera nei punti "2" e la staffa manovella ai punti "3".
e) Agganciare il cristallo all'alzavetro.
f) Verificare il funzionamento generale. Rimontare il pannello porta.

Grazie per aver scelto i nostri prodotti.

F

INSTRUCTIONS DE MONTAGE

Pour installer correctement le lève-vitre procéder ainsi:

a) Démonter avec précaution le panneau de la portière et dévisser l'ancien lève-vitre.
b) Insérer le lève-vitre de rechange dans la porte à travers l'embrasure appropriée "1".
c) Percer un autre point de fixation « 4 » sur la plaque de soutient de la poignée du lève-vitre (photo « **S** »).
d) Fixer le guide aux points "2" et le plaque de fixation de la manivelle aux points "3".
e) Fixer la vitre au lève-vitre.
f) Vérifier le bon fonctionnement général. Remonter le panneau de la porte.

Merci d'avoir choisi nos produits.

GB

ASSEMBLY INSTRUCTIONS

To install the window regulator:

a) Disassemble the door: carefully disconnect the old window regulator and remove it.
b) Place the new window regulator in the door through the opening "1".
c) Add an attachment point " 4" for the support plate of the pivot movement (Photo " **S** ") .
d) Attach the guide of window regulator to points "2" and the fixing plate of the crank handle at points "3".
e) Attach the car window glass to the window regulator.
f) Check overall functioning: reassemble the door.

Thank you for choosing our products

Nostro alzacristallo – our window regulator – notre lève-vitre – unser Fernsterheber – nuestro elevalunas – nosso levantador de vidro - bizim cam acacagi - Γρύλος δικός μας

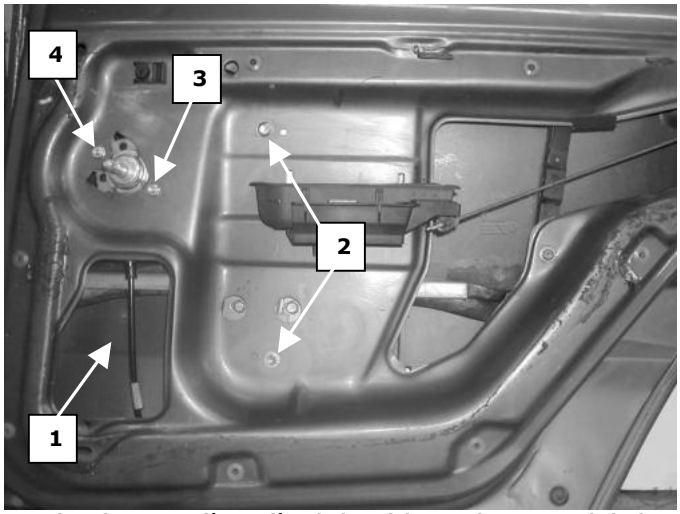

Porta lato destro, Portière arrière droite, Right rear door, Puerta lado derecho, Hinten rechte Tür, Porta traseira dirieta, Sag arka kapi, πόρτα οπίσθια δεξιά

S

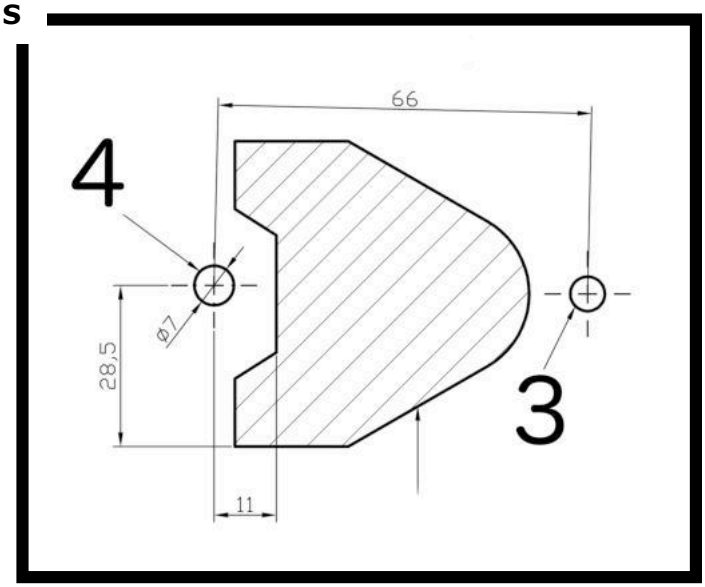

XXIST4508-09MAN
CKD584

XXIST4508-09MAN

I nostri prodotti devono essere installati esclusivamente da personale qualificato
Our products must be installed exclusively by qualified personnel

E

INSTRUCCIONES DE MONTAJE

Para instalar correctamente el elevalunas, haga lo siguiente:

a) Desmonte el panel puerta con cuidado y extraiga el antiguo elevalunas.
b) Introduzca el elevalunas de recambio en la puerta en el espacio específico "1".
c) Agregue un punto de fijación "4" para la placa de apoyo del perno de desplazamiento. Para facilitar la operación, utilice la plantilla de perforación "**S**".
d) Fije la guia del elevalunas en la puerta en los puntos "2" y el motor en los puntos "3".
e) Enganche el cristal en el elevalunas.
f) Controle el funcionamiento general. Monte de nuevo el panel de la puerta.

Gracias por haber elegido nuestros productos.

D

MONTAGE ANWEISUNGEN

Zur korrekten Installierung des Fensterhebers folgend vorgehen:

a) Die Tür Verkleidung vorsichtig entfernen, den alten Fensterheber ausbauen.
b) Den neuen Fensterheber in die Türe durch die dafür vorgesehene Öffnung einführen „1".
c) Einen Befestigungspunkt "4" für die Halterungsplatte des Bewegungsbolzens hinzufügen. Zur Vereinfachung des Vorgangs die Bohrschablone "**S**" verwenden.
d) Den Fensterherber an den Punkten fixieren "2", den Motor an den Punkten "3".
e) Die Scheibe an den Fensterheber einhängen.
f) Einen Funktionstest durchführen und die Tür Verkleidung wieder montieren.

Danke, dass Sie unsere Produkte gewählt haben.

GR

ΟΔΗΓΙΕΣ ΓΙΑ ΤΗΝ ΕΓΚΑΤΑΣΤΑΣΗ

Για να εγκαταστήσετε σωστά το μηχανισμόπαραθύρου προβαίνετε ως εξής:

a) Αποσυναρμολογείτε με επιμέλεια το πλαίσιοπόρτας τον παλιό μηχανισμόπαραθύρου αποσυνδέοντάς τον τόσομηχανολογικά όσο και ηλεκτρολογικά.
b) Εισάγετε τον ανταλλακτικό μηχανισμό στηνπόρτα δια μέσω της ειδικής υποδοχής "1".
c) Προσθέστε ένα σημείο στερέωσης "4" για την πλάκα στήριξης του πείρου χειρισμού. Για να διευκολύνετε τη διαδικασία χρησιμοποιήστε το πρότυπο διάτρησης "**S**".
d) Στερεώνετε το μηχανισμό παραθύρου στα σημεία "2" και"3"
e) Γαντζώνετε το τζάμι στο μηχανισμό παραθύρου.
f) Ελέγχετε τη γενική λειτουργία.

Επανατοποθετείτε το πλαίσιο της πόρτας.

P

INSTRUÇÕES PARA A MONTAGEM

Para instalar correctamente o dispositivo de levantar o vidro proceder como se segue:

a) Desmontar com cuidado o painel da porta e remover o antigo dispositivo de levantar o vidro.
b) Inserir o dispositivo de levantar o vidro sobresselente na porta através do vão "1" específico
c) Acrescentar um ponto de fixação "4" para a chapa de sustentação do pino de movimentação. Para facilitar a operação, utilizar o gabarito de perfuração "**S**".
d) Fixar o dispositivo de levantar o vidro na porta nos pontos "2" e "3".
e) Engatar o cristal ao dispositivo de levantar o vidro.
f) Verificar o funcionamento geral. Remontar o painel da porta.

Obrigado por ter escolhido os nossos produtos.

TR

MONTAJ TALİMATLARI

Cam kaldırma mekanizmasını doğru sekilde monte etmek için asağıdaki gibi islem görünüz:

a) Kapı panelini özenle sökünüz ve eski cam kaldırma mekanizmasını, bunu gerek mekanik gerekse elektriksel olarak çözerek, yerinden çıkarınız.
b) Yedek cam kaldırma mekanizmasını özel "1" bölmesi aracılığı ile kapıya geçiriniz
c) Hareket pernosunun destek plakası için "4" sağlamlaştırma noktasını ekleyiniz. İşlemi kolaylaştırmak için delme şablonu "**S**" kullanınız.
d) Cam kaldırma mekanizmasını "2" ve "3" noktalarında kapıya sabitleyiniz.
e) Cam kaldırma mekanizmasına camı takınız.
f) Genel islemeyi kontrol ediniz. Kapı panelini yeniden monte ediniz.

Ürünlerimizi tercih etmis olduğunuz için tesekkür ederiz.