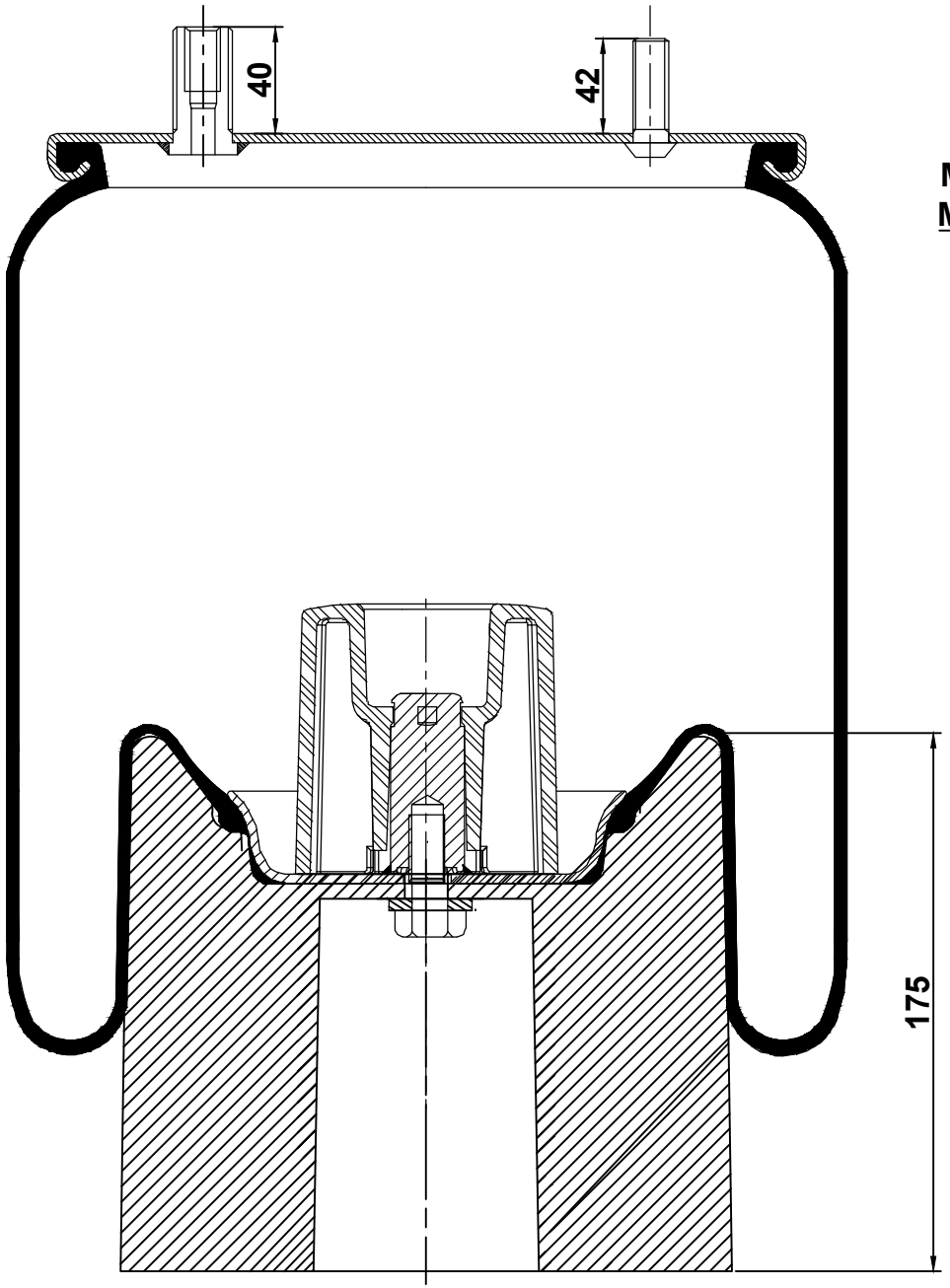
40
42
175

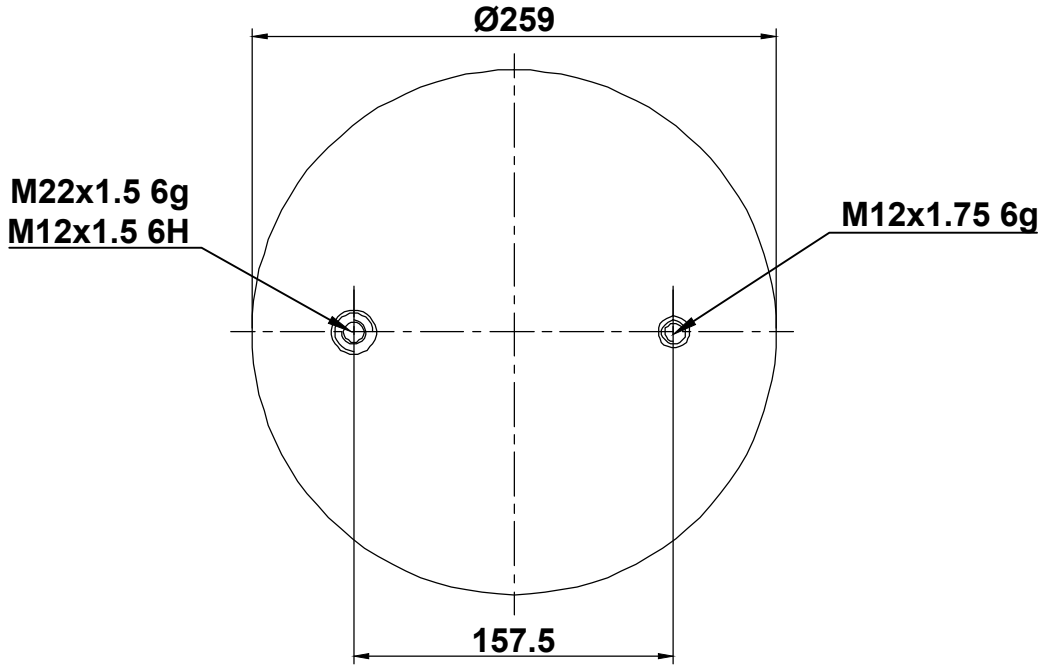
Ø259
M22x1.5 6g
M12x1.5 6H
M12x1.75 6g
157.5

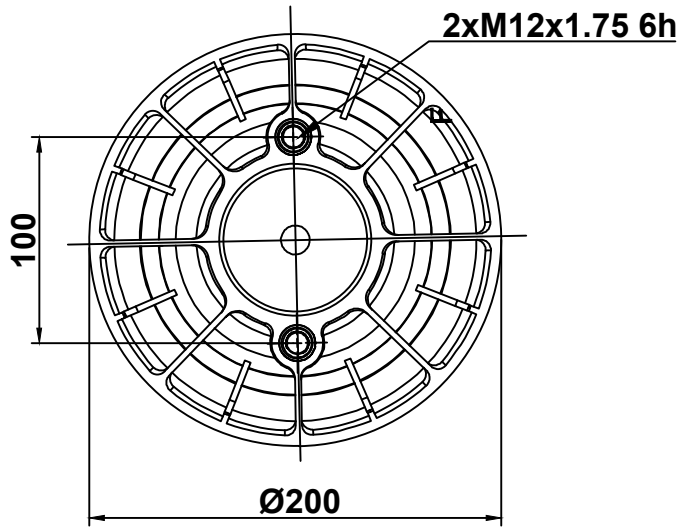
2xM12x1.75 6h
100
Ø200